項　目		仕　様	
電圧・最大定格電力		AC100V(350W)	
形状 プラグ		コンセント 対応	アース線付

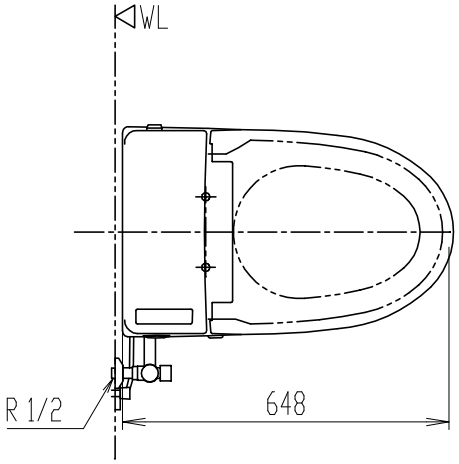

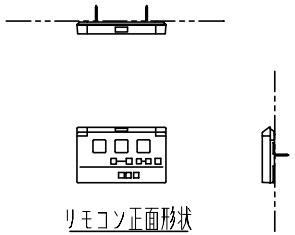

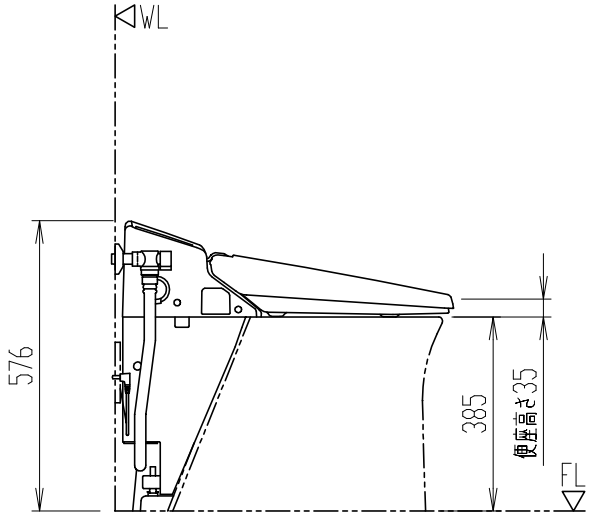

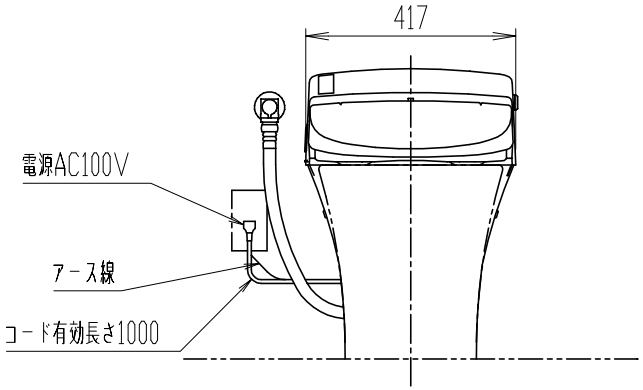

＊ 同梱のフレキホースは880mmです。
＊ 給水位置によってフレキホースが別途必要になります。(品番等は工事用図面集を参照のこと)
＊ インバータ照明により誤作動する場合あり。
＊ 機能部上部に棚等を設置する場合は床から1050mm以上の空間が必要。

DV-K213GH

機能部(シャワートイレ)

器具明細

品　番	品　名	数
DV-K213GH	機能部	1

＊ 製品両側面に120mm以上、背面に15mm以上の空間確保。
＊ 設置前に水圧判定治具(CWA-234)で、水圧の確認を行ってください。
＊ 電源には漏電遮断器(高感度高速形(定格感度電流15mA以下、動作時間0.1秒以内))を設置する。
＊ D種接地工事必要。アースターミナル付接地極付コンセントを使用のこと。
＊ 凍結防止には器具への通電が必要。

縮　尺	製図	石川	検図	磯崎	備考	
1:15	図番	XT-DVK213-0014B				
日　付						
2023.03.06	株式会社 LIXIL					