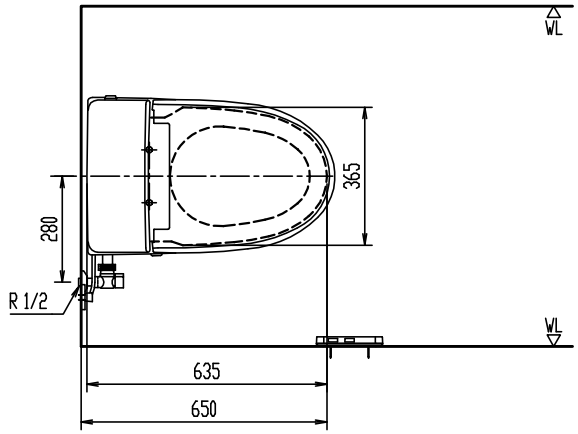

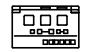

リモコン正面形状

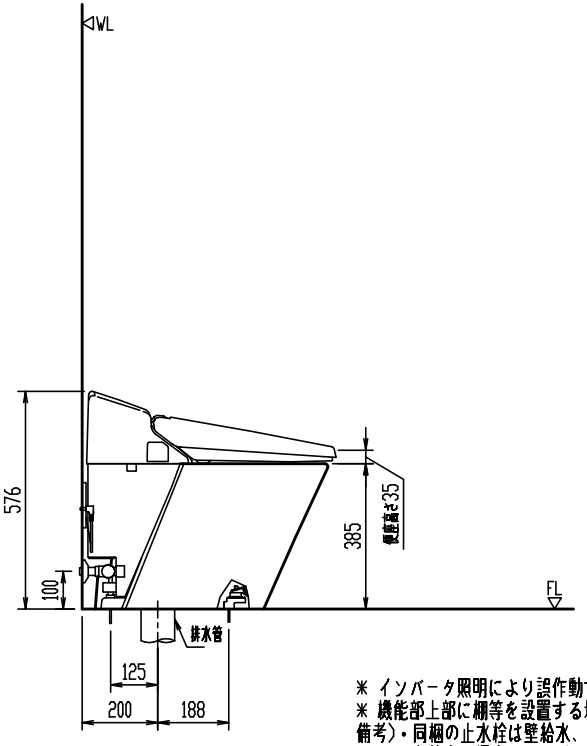

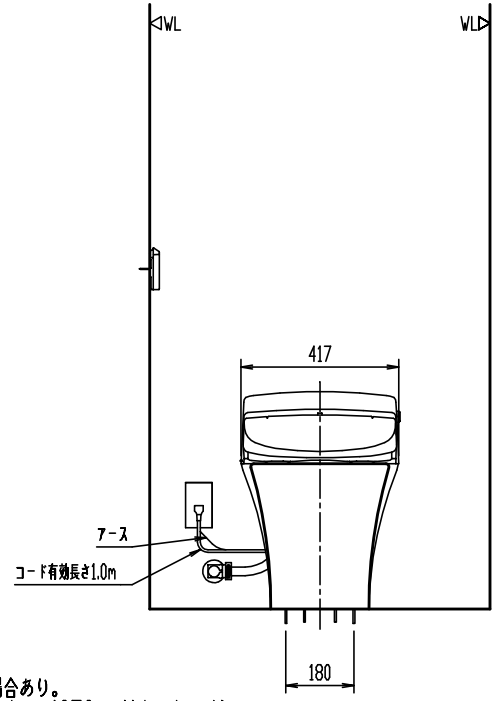

排水塩ビ管の接続

＊ 排水芯200のみの対応です。
＊ 接続は、塩ビ接着剤にて確実に行なって下さい。
＊ 接続（接着）位置及び立ち上げ高さは、配管サイズにより異なります。

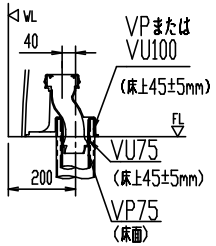

YBC-J21S

洋風ダイレクトバルブ防露便器(シャワートイレ)

節水　　洗浄水量：大5L、小3.8L

品番	品名	数
YBC-J21S	便器部	1
DV-J213G	機能部	1

＊ 製品両側面に120mm以上、背面に15mm以上の空間確保。
＊ 設置前に水圧判定治具(CWA-234)で、水圧の確認を行ってください。

＊ 流動圧0.07MPa(瞬間流量17L/min)以上が必要。
＊ 最高水圧0.75MPa以下(静水圧)。＊ 給水管呼び径13以上。
＊ D種接地工事必要。ｱｰｽﾀｰﾐﾅﾙ付接地極付ｺﾝｾﾝﾄを使用のこと。
＊ 一般地用、寒冷地用水抜式、寒冷地用流動式を兼用。＊ 凍結防止には器具への通電が必要。
【寒冷地用水抜式の場合】トイレ内使用限界：0℃以上(室内暖房)、器具の水抜き。
【寒冷地用流動式の場合】トイレ内使用限界：0℃以上(室内暖房)、流動水量40L/h。

＊ インバータ照明により誤作動する場合あり。
＊ 機能部上部に棚等を設置する場合は床から1050mm以上の空間が必要。
備考）・同梱の止水栓は壁給水、床給水の双方に使用可能。
・右給水の場合は、オプション給水ホース(322-1135-62)を別途手配する。

縮尺	製図	釜山	検図	磯崎	備考	
1:20						
日付	図番	GS-CJ21S-100001B/28390				
2019.02.08	株式会社 LIXIL					

陶器寸法許容差はJIS A5207に準ずる。　壁取付商品には、補強木による壁補強が必要です。詳しくは、商品別「壁補強」一覧を参照ください。