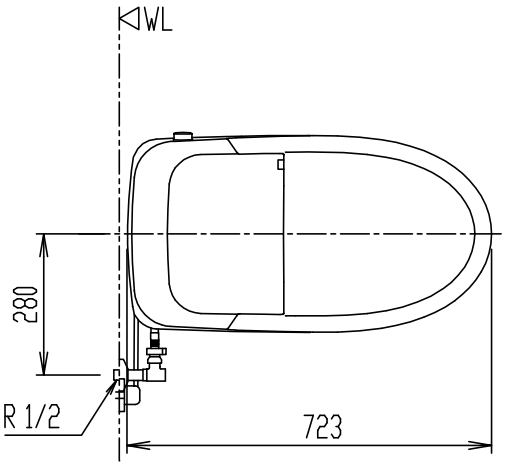

項　目		仕　様	
電圧・最大定格電力		AC100V(390W)	
形状 プラグ		コンセント 対応	アース線付

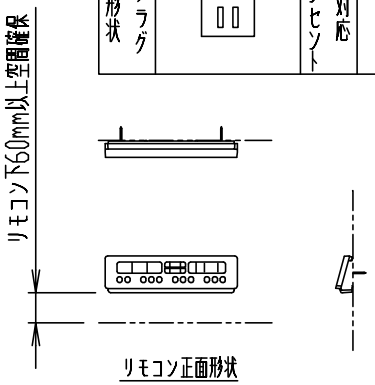

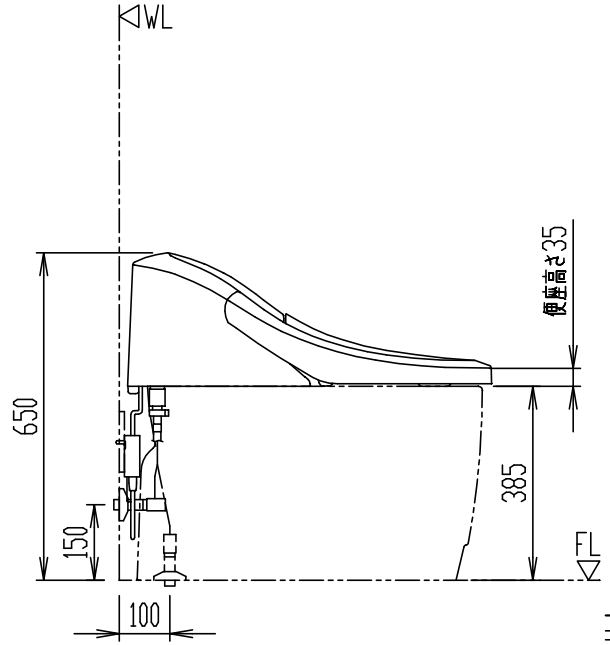

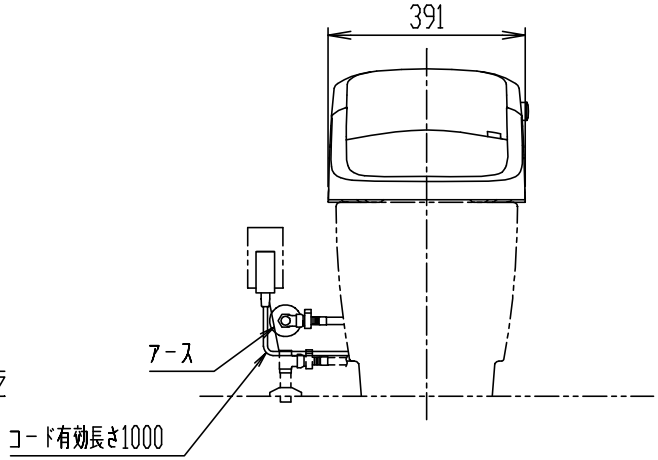

＊ インバータ照明により誤作動する場合あり。
＊ タンク上部に棚等を設置する場合は床から1150mm以上の空間が必要。
・同梱の止水栓は左右給水及び壁給水、床給水の双方に使用可能。
・上図の場合、壁給水を実線、床給水を破線(参考)で示す。

DT-CL116AU

タンクセット(シャワートイレ)

節水・消音・防露タンク　　洗浄水量：大5L、小3.8L

器具明細

品　番	品　名	数
DT-CL116AU	タンクセット	1

＊ 製品両側面から70mm以上の空間確保。
＊ D種接地工事必要。アースターミナル付接地極付コンセントを使用のこと。
＊ 一般地用、寒冷地用水抜式、寒冷地用流動式を兼用。
【寒冷地用水抜式の場合】トイレ内使用限界：0℃以上(室内暖房)、器具の水抜き。
【寒冷地用流動式の場合】トイレ内使用限界：-10℃以上、流動水量60L/h、器具の流動。

縮　尺	製図	石川	検図	磯崎	備考	
1:15	図番	XT-TCL116-0005A				
日　付						
2022.08.03	株式会社 LIXIL					