YBC-BL10S

洋風タンク密結ネオボルテックス脱臭防露便器(シャワートイレ)

節水・消音・防露タンク　　洗浄水量：大5L、小3.8L

品番	品名	数
YBC-BL10S	便器部	1
DT-BL114G	タンクセット	1

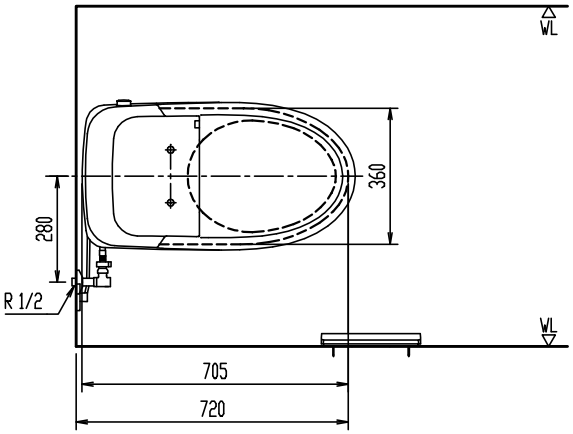

リモコン正面形状

排水塩ビ管の接続

＊ 排水芯200のみの対応です。
＊ 接続は、塩ビ接着剤にて確実に行なって下さい。
＊ 接続（接着）位置及び立ち上げ高さは、配管サイズにより異なります。

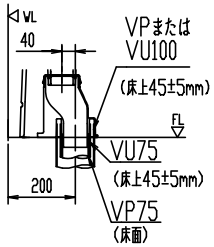

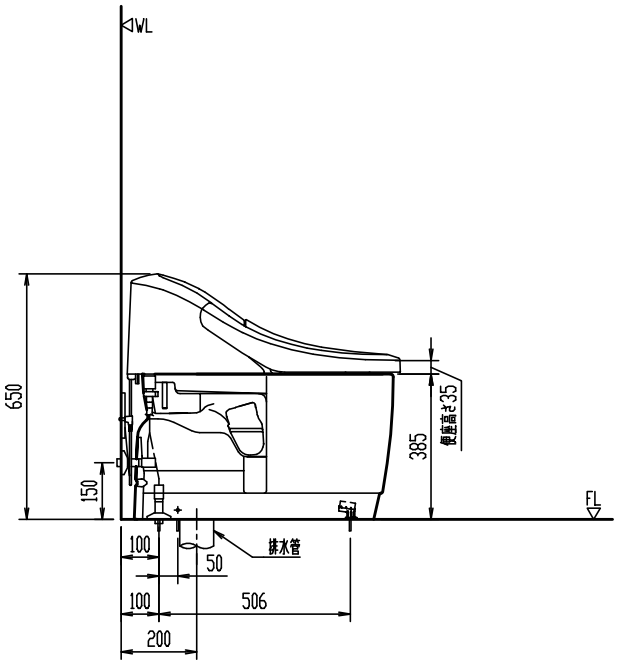

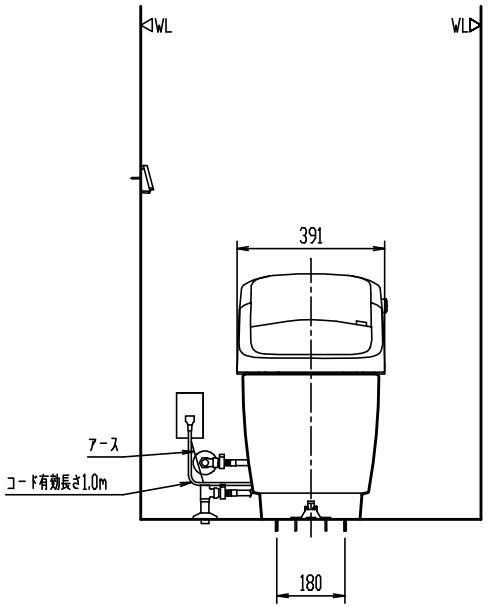

＊ 製品両側面から70mm以上の空間確保。

＊ D種接地工事必要。アースターミナル付接地極付コンセントを使用のこと。
＊ 一般地用、寒冷地用水抜式、寒冷地用流動式を兼用。＊ 凍結防止には器具への通電が必要。
【寒冷地用水抜式の場合】トイレ内使用限界：0℃以上(室内暖房)、器具の水抜き。
【寒冷地用流動式の場合】トイレ内使用限界：-10℃以上、流動水量60L/h。

＊ インバータ照明により誤作動する場合あり。
＊ タンク上部に棚等を設置する場合は床から1150mm以上の空間が必要。

備考)同梱の止水栓は左右給水及び壁給水、床給水の双方に使用可能。
上図の場合壁給水を実線、床給水を破線(参考)で示す。

縮尺	製図	釜山	検図	磯崎	備考	
1:20	図番	GS-CBL10S-100001C/28415				
日付						
2019.02.12	株式会社 LIXIL					

陶器寸法許容差はJIS A5207に準ずる。　壁取付商品には、補強木による壁補強が必要です。詳しくは、商品別「壁補強」一覧を参照ください。