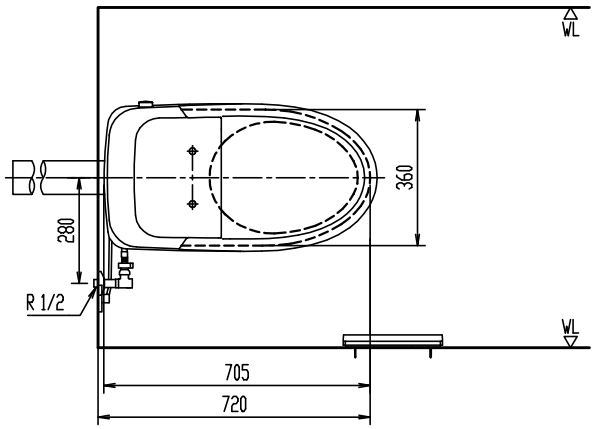

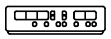

リモコン正面形状

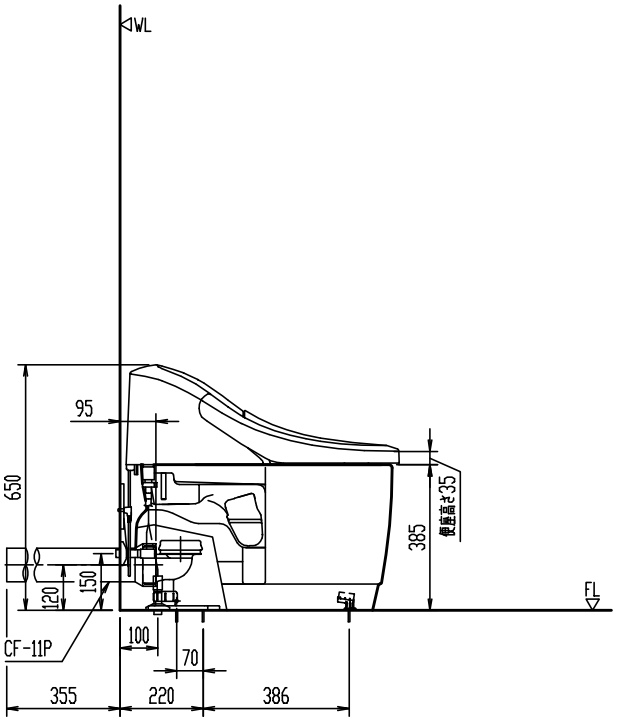

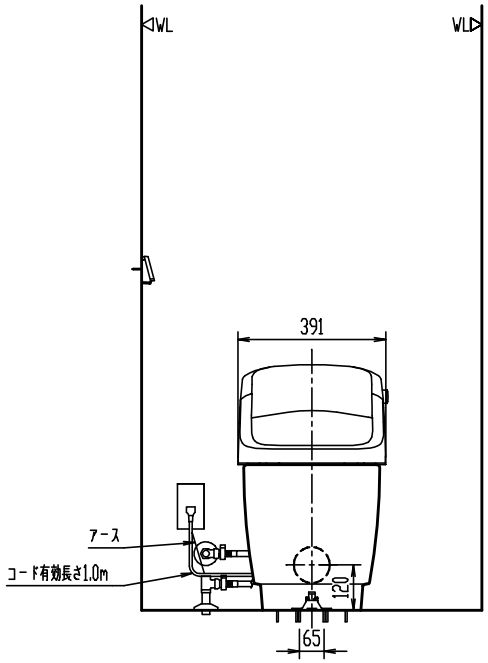

YBC-BL10P

洋風タンク密結ネオボルテックス脱臭防露便器(シャワートイレ)

節水・消音・防露タンク　　洗浄水量：大5L、小3.8L

品番	品名	数
YBC-BL10P	便器部	1
DT-BL113G	タンクセット	1
CF-11P	排水直管	1

※ 製品両側面から70mm以上の空間確保。
※ 耐火仕様になっていないため排水管が防火区画を貫通する場合は事前に所轄消防局に確認のこと。

※ D種接地工事必要。アースターミナル付接地極付コンセントを使用のこと。
※ 一般地用、寒冷地用水抜式、寒冷地用流動式を兼用。※ 凍結防止には器具への通電が必要。
【寒冷地用水抜式の場合】トイレ内使用限界：0℃以上(室内暖房)、器具の水抜き。
【寒冷地用流動式の場合】トイレ内使用限界：-10℃以上、流動水量60L/h。

※ インバータ照明により誤作動する場合あり。
※ タンク上部に棚等を設置する場合は床から1150mm以上の空間が必要。

備考)同梱の止水栓は左右給水及び壁給水、床給水の双方に使用可能。
上図の場合壁給水を実線、床給水を破線(参考)で示す。

縮尺	製図	釜山	検図	磯崎	備考	
1:20	図番	GS-CBL10P-100001B/07407				
日付						
2018.06.05	株式会社 LIXIL					

陶器寸法許容差はJIS A5207に準ずる。　壁取付商品には、補強木による壁補強が必要です。詳しくは、商品別「壁補強」一覧を参照ください。