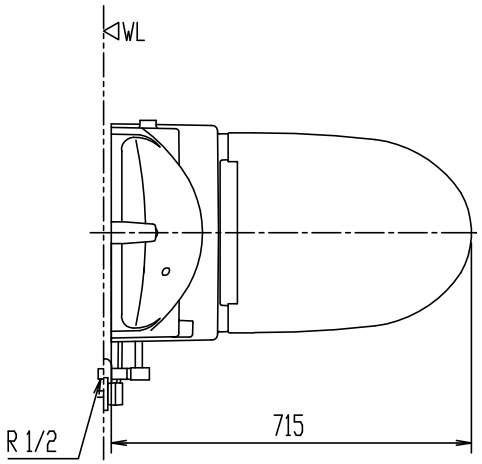

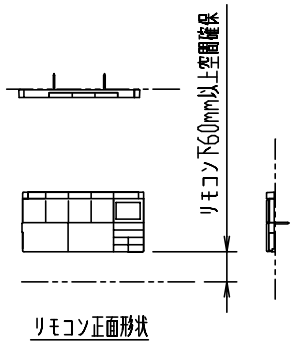

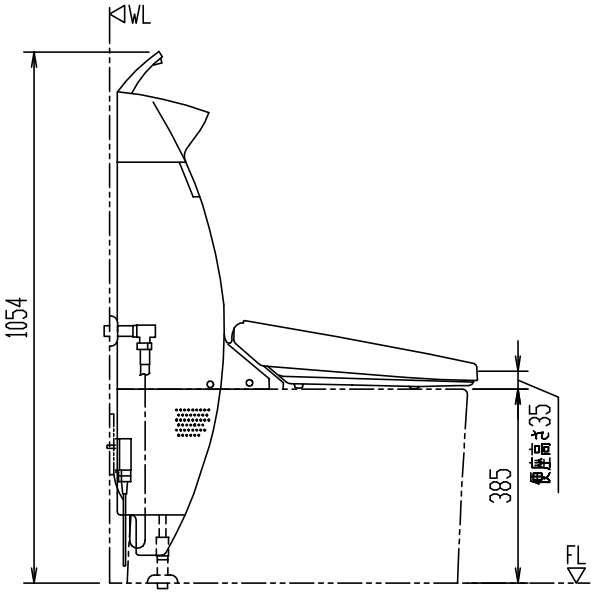

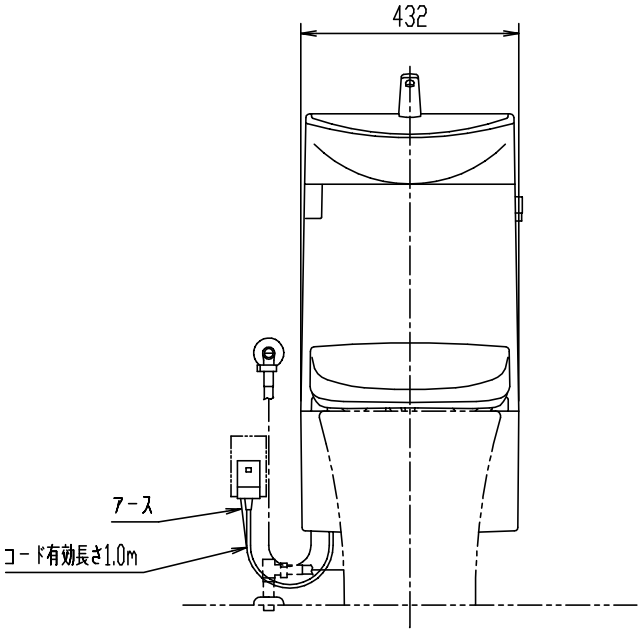

※ インバータ照明により誤作動する場合あり。
※ 既設の給排水管を利用するため( )内寸法は参考寸法、給水位置は寸法表示せず。
・同梱の止水栓は左右給水及び壁給水、床給水の双方に使用可能。
・上図の場合、壁給水を実線、床給水を破線(参考)で示す。
※ 機能部上部に棚等を設置する場合は床から1165mm以上の空間が必要。

DT-386JH

機能部(シャワートイレ)

節水・消音・防露タンク　　洗浄水量：大6L、小5L

器具明細

品番	品名	数
DT-386JH	機能部	1

※ 製品両側面から70mm以上の空間確保。
※ D種接地工事必要。アースターミナル付接地極付コンセントを使用のこと。

縮尺	製図	石川	検図	磯崎	備考	
1:15	図番	XT-T386-0001B				
日付						
2022.02.25	株式会社 LIXIL					