施工説明書

壁掛式手洗器

(Y)AWL-71UA(P), (Y)AWL-71UAP(P)
(Y)AWL-71UA(S), (Y)AWL-71UAP(S)

商品の機能が 100%発揮されるよう、
本説明書の内容を十分ご理解のうえ
正しく施工してください。
なお、同封の「取扱説明書」は
施工完了後、お客さまにお渡しください。

●施工完了図

〔P トラップ仕様、レバー式水栓の場合〕

(Y)AWL-71UA(P)

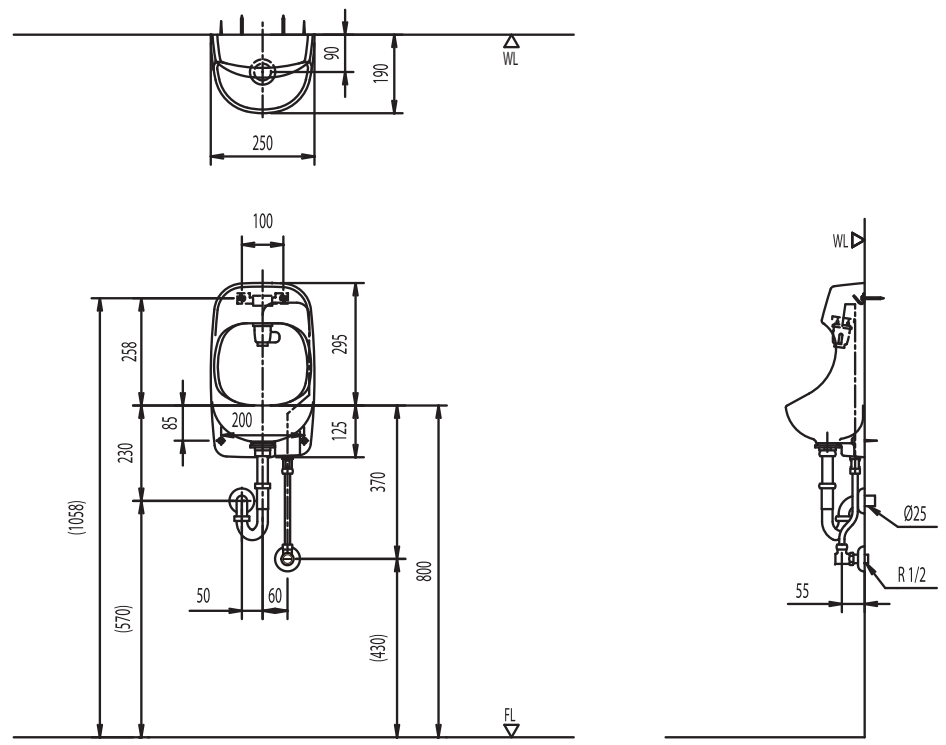

※（　）内寸法は、手洗器あふれ縁高さ (800) を基準にした参考寸法。

〔S トラップ仕様、セルフストップ水栓の場合〕

(Y)AWL-71UAP(S)

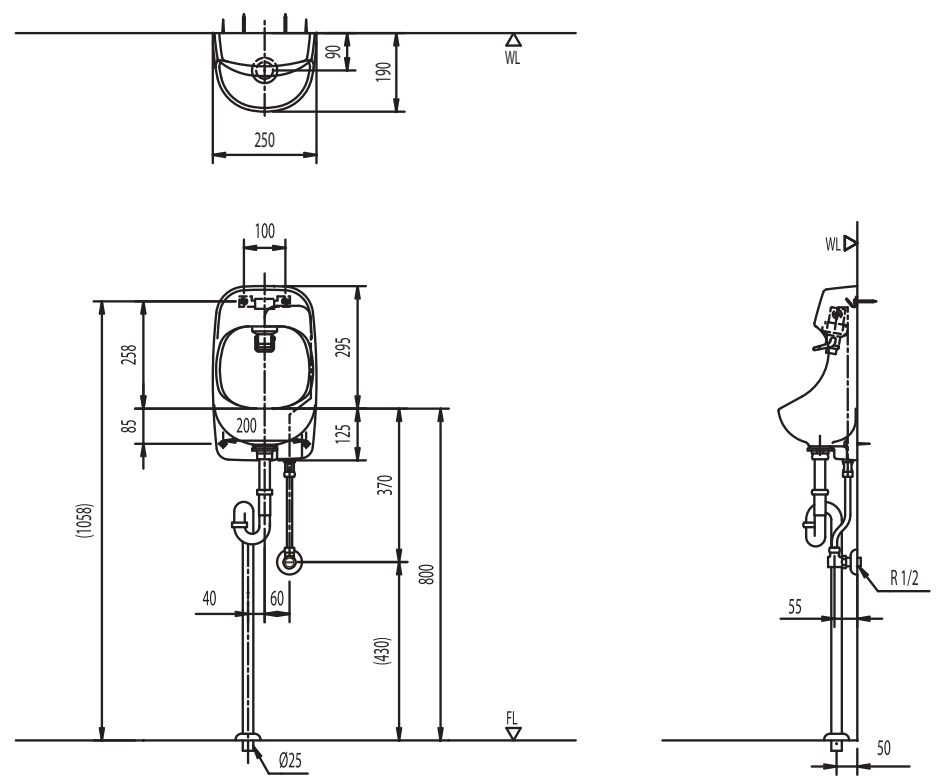

※（　）内寸法は、手洗器あふれ縁高さ (800) を基準にした参考寸法。

●使用条件

給水圧力は以下の条件を守ってください。

給水圧力 ｛ 最低必要圧力 ― 0.05Mpa ｛0.5kg f/cm²｝
　　最高圧力 ―― 0.75Mpa ｛7.5kg f/cm²｝

※給水圧力が 0.75Mpa ｛7.5kg f/cm²｝ を越えるような高圧の場合は、市販の減圧弁等で適正圧力（0.02Mpa ｛2.0kg f/cm²｝ 程度）に減圧してください。

●施工前のご注意

●商品の表面には、直接工具を掛けないでください。
　工具を掛ける場合には、必ず商品に布等をあてて保護してください。
●施工の際には商品の表面にキズを付けないように十分注意してください。

●施工方法

1. 下準備

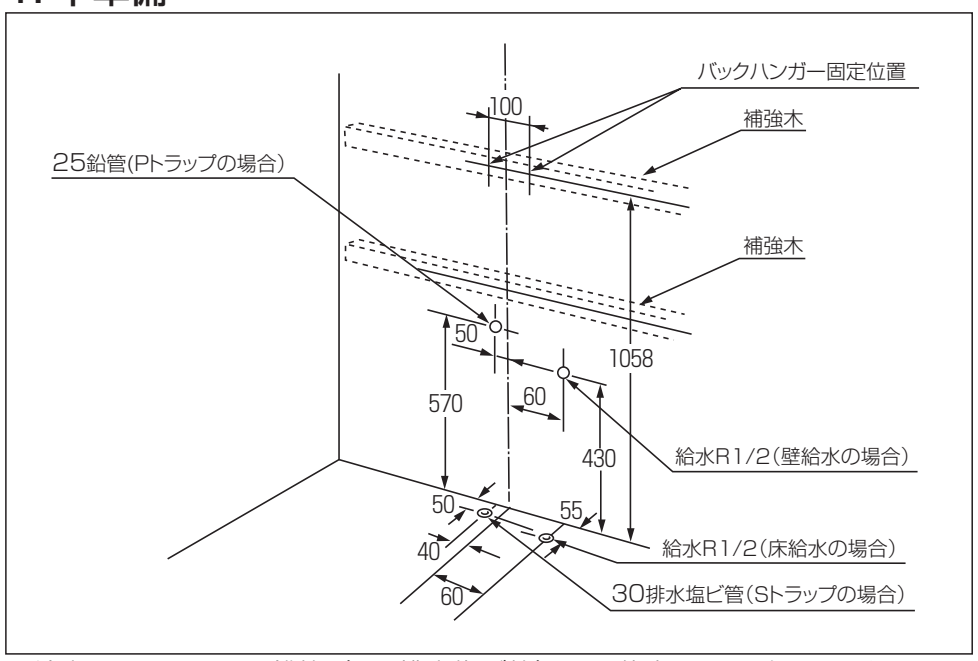

●給水ソケット、25 鉛管（30 排水塩ビ管）は、仕上面と一致するように取り出します。

●強度確保のため、次のような補強をします。

〔木造壁の場合〕

補強板厚み 12mm 以上になるように、補強木を設けてください。
※補強木は構造体との固定を行ってください。

〔コンクリート壁の場合〕

取付部の奥行は 75mm 以上（コンクリート厚 40mm 以上）を確保してください。
※ AY ボルト（AY-24,AY-44）は別途用意ください。

2. 配管内の清掃

手洗器を取付ける前に必ず配管内のごみ、砂等を完全に洗い流します。

※給水金具、工場において取り付けてあります。

※給水管の防露対策は必要に応じて現場で行ってください。

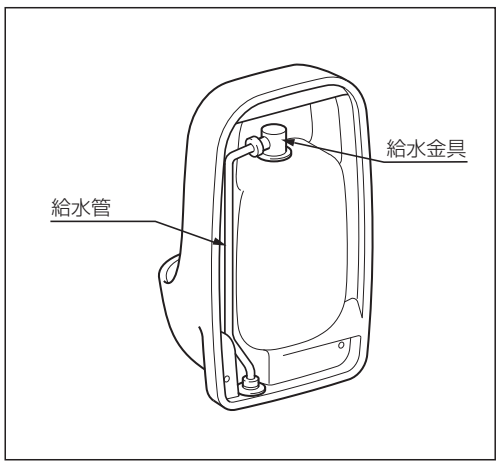

3. 排水金具の取付け

手洗器に排水金具本体を取り付けます。

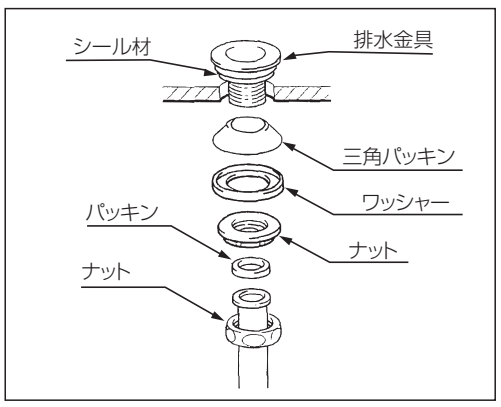

4. 手洗器の取付け

※施工後の補修を容易にするために、手洗器をモルタルで埋戻したり、接着剤で固定したりしないでください。

(1) バックハンガーを所定の位置に水平に取り付けます。
※コンクリート壁の場合、AY ボルト（AY-24）用下穴（φ 11、深さ 60mm）をあけてください。

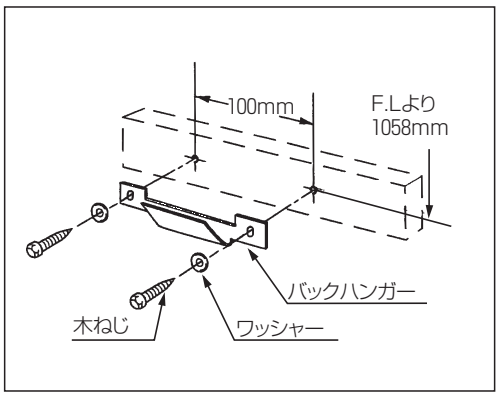

(2) 手洗器をバックハンガーに合わせ仮据えし上部を押え、手洗器の水平を確認したのち、下部の取付穴の位置をけがき下穴をあけ、その後木ねじで固定します。
※コンクリート壁の場合、AY ボルト（AY-44）用下穴（φ 11、深さ 60mm）をあけてください。

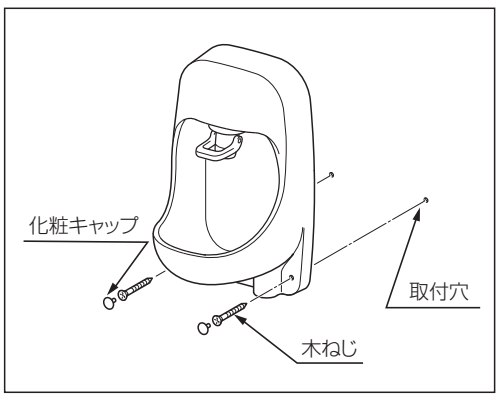

5. 排水管の接続

排水管の接続を行います。

〔P トラップの場合〕
※排水トラップを仮付けして、差込しろとして約 30mm 残してください。
※25 鉛管との接続はハンダ付けしてください。

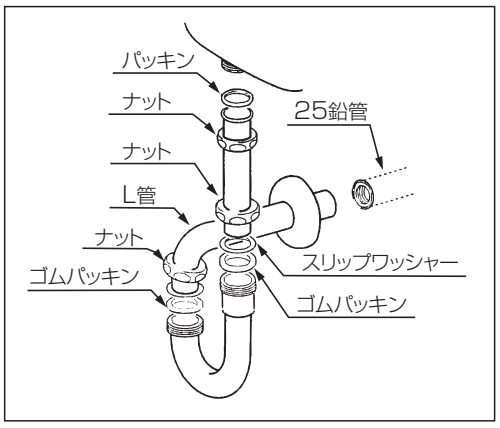

〔S トラップの場合〕
※30 排水塩ビ管との接続はシール材で充てんしてください。

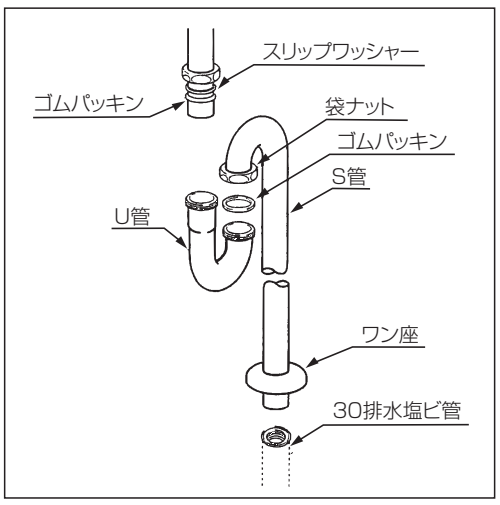

6. 止水栓の取付け

(1) 壁面の給水管に止水栓を取付けます。
※ねじ部にシールテープ等のシール材を巻き付けてねじ込んでください。

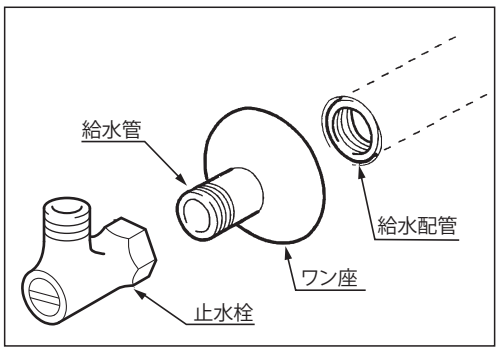

(2) 給水ソケットと止水栓をサプライ管で接続します。

※サプライ管のツバ部は絶対に切断しないでください。

※サプライ管の差込しろを約 15 ～ 20mm 残して切断してください。

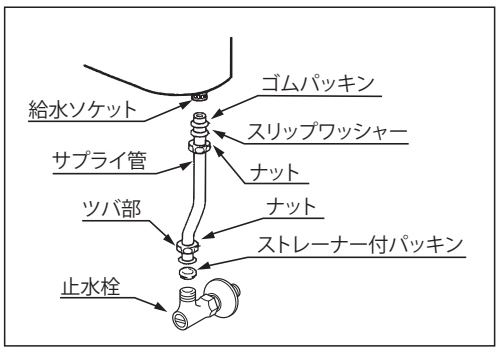

7. 取付後の掃除

手で整流口を取り外し、水を流し、配管内を洗った上で整流金具を掃除します。

(Y)AWL-71UA(P),(Y)AWL-71UA(S)

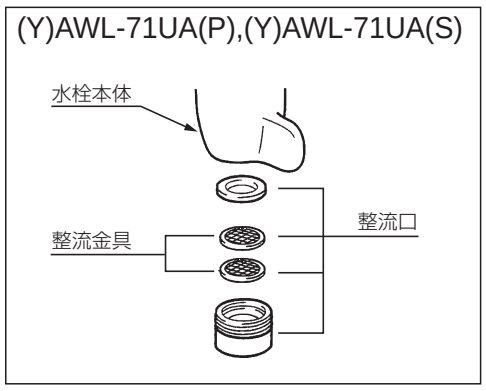

(Y)AWL-71UAP(P),(Y)AWL-71UAP(S)

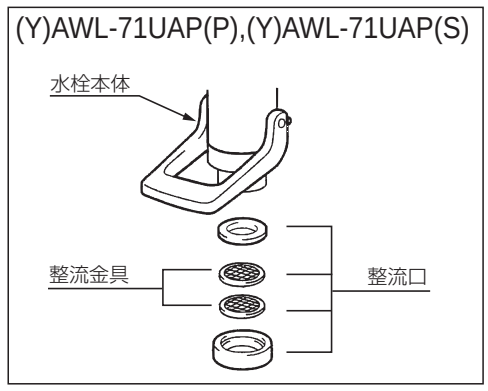

●施工後の調節

〔レバー式水栓 (Y)AWL-71UA(P),(Y)AWL-71UA(S) の場合〕

使用時に水が飛散しない程度に止水栓で流量を調節してください。

〔セルフストップ水栓 (Y)AWL-71UAP(P),(Y)AWL-71UAP(S) の場合〕

水量調節により吐水時間が変わります。**吐水時間が 4 秒程度になるよう**、止水栓を調節してください。

●引渡前の確認

引渡前の調節および故障時の点検は次の要領で行ってください。
※点検箇所は下図を参照してください。
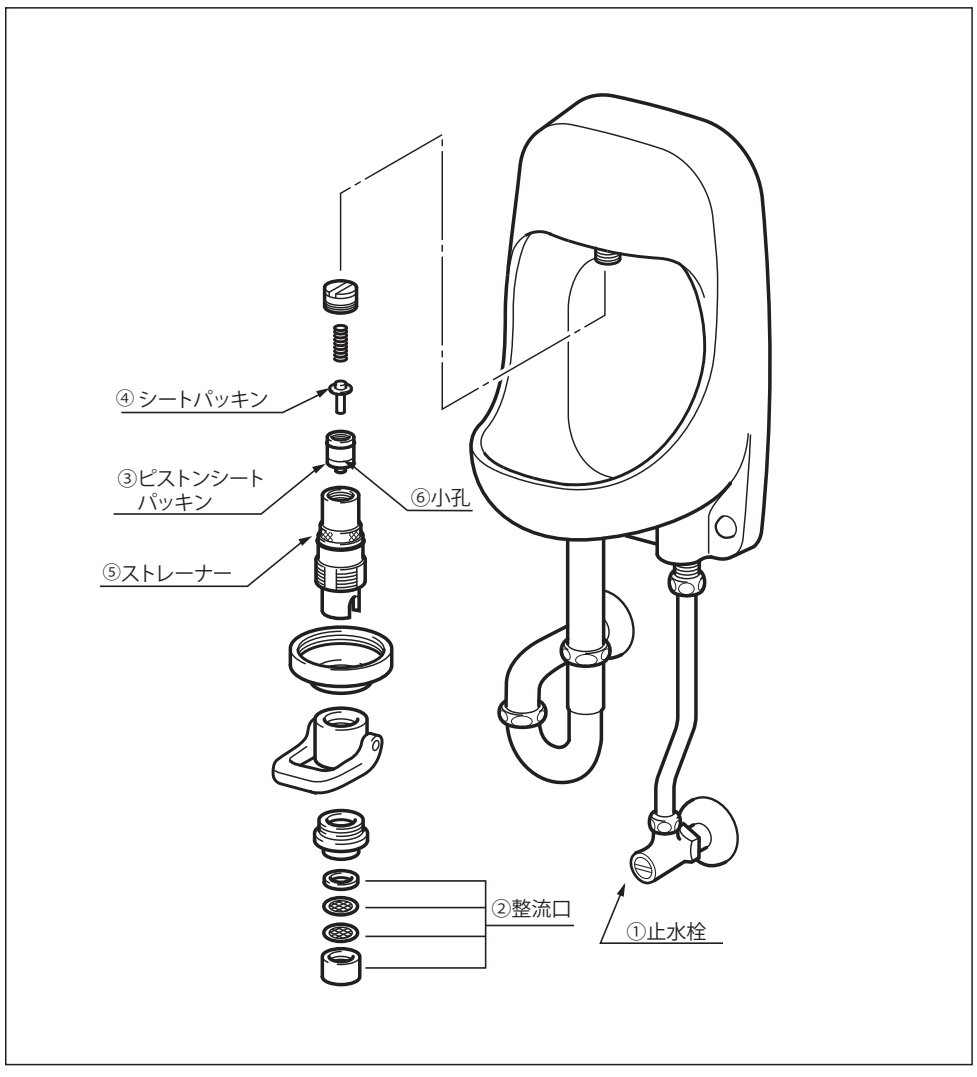
現象	点検内容	点検箇所	処置
流量が多すぎる	止水栓が全開ではないか？	①	止水栓で流量を絞る
流量が少なすぎる	止水栓は十分開いているか？	①	止水栓を十分開ける
	整流口にゴミ詰まりはないか？	②	ゴミ等を水で洗い流す
	ストレーナーにゴミ詰まりはないか？	⑤	ゴミ等を水で洗い流す
水が止まらない	小孔にゴミ詰まりはないか？	⑥	ゴミ等を水で洗い流す
	シートパッキンにゴミかみはないか？	③、④	ゴミ等を水で洗い流す
水が出ない	止水栓は十分開いているか？	①	止水栓を十分開ける
吐水時間が長い	小孔にゴミ詰まりはないか？	⑥	ゴミ等を水で洗い流す
吐水状態が乱れる	整流口にゴミ詰まりはないか？	②	ゴミ等を水で洗い流す