横幕板：取付説明書

取り付けの際は、レンジフードの取付説明書を併せてお読みください。

部品の確認

次の部品が同梱されていることを確認してください。

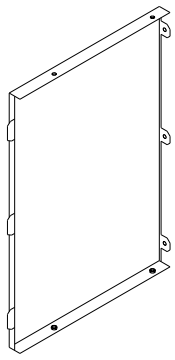

横幕板：1個

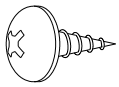

トラスタッピンねじ
（φ4×10）：2本

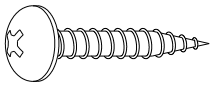

トラスタッピンねじ
（φ4×30）：1本

横幕板の取り付けかた

1．フード本体の横幕板取付用穴（ハーフカット）にドライバー（軸径：φ5.5以下）の先を当て、ハンマー等でかるくたたいて打ち抜いてください。
その穴を使用し、横幕板を付属のトラスタッピンねじ（φ4×10）2本でフード本体の内側より固定してください。

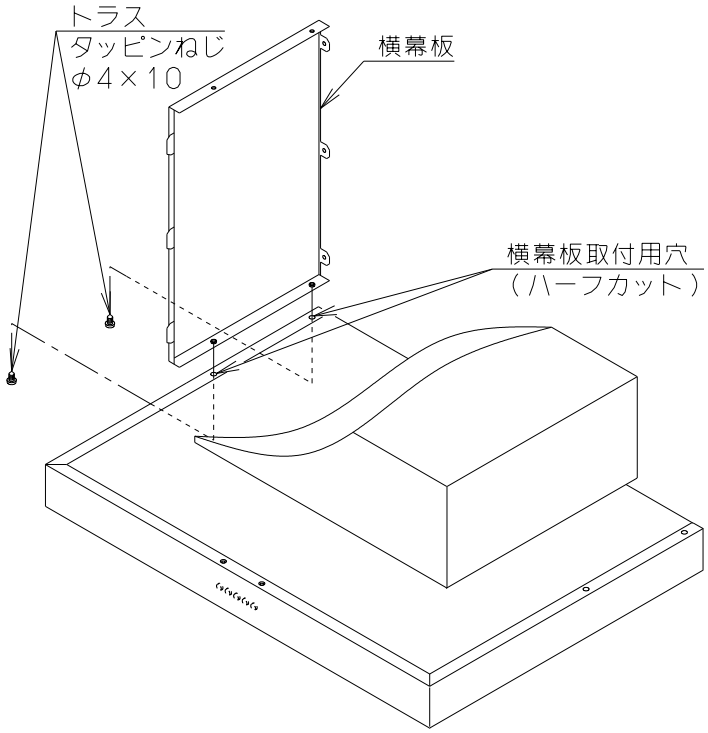

2．横幕板とフード本体を固定したあと付属のトラスタッピンねじ（φ4×30）1本で壁と横幕板を固定してください。
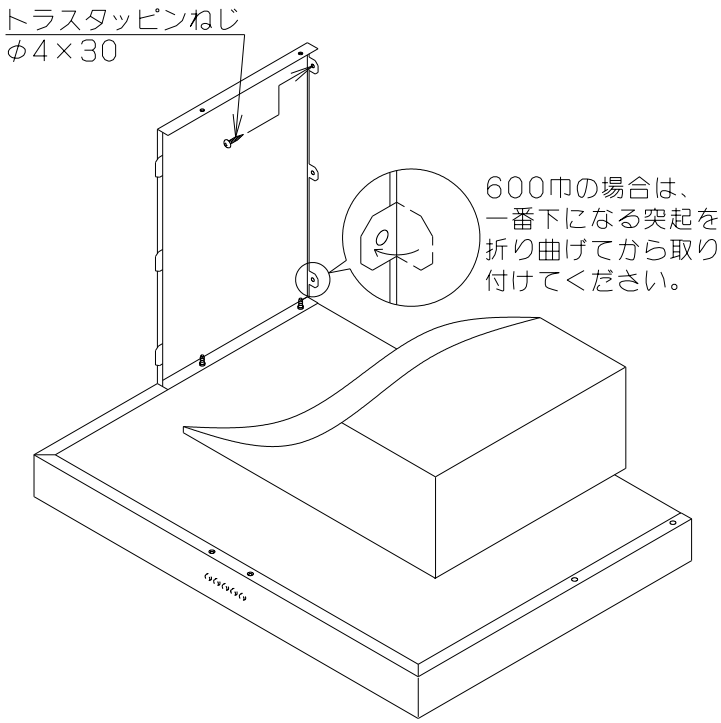
※ねじ固定の壁面下地に鋼板が使用されている場合はφ2.5の下穴をあけて取り付けを行ってください。