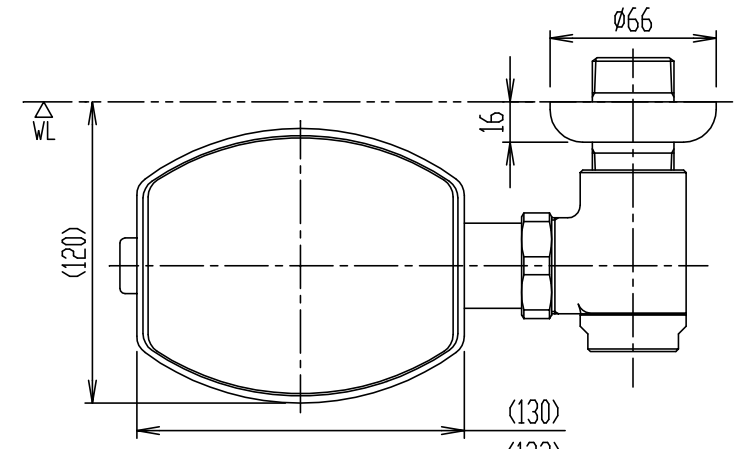

配線要領

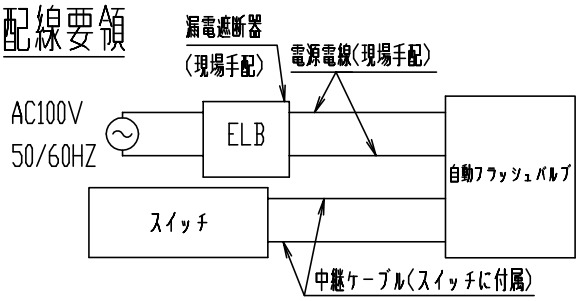

電源電線は、ø1.6mmまたはø2.0mmの単線をご使用ください。

電源には高感度高速形(定格感度電流15mA以下,動作時間0.1秒以内)の漏電遮断器を設置してください。

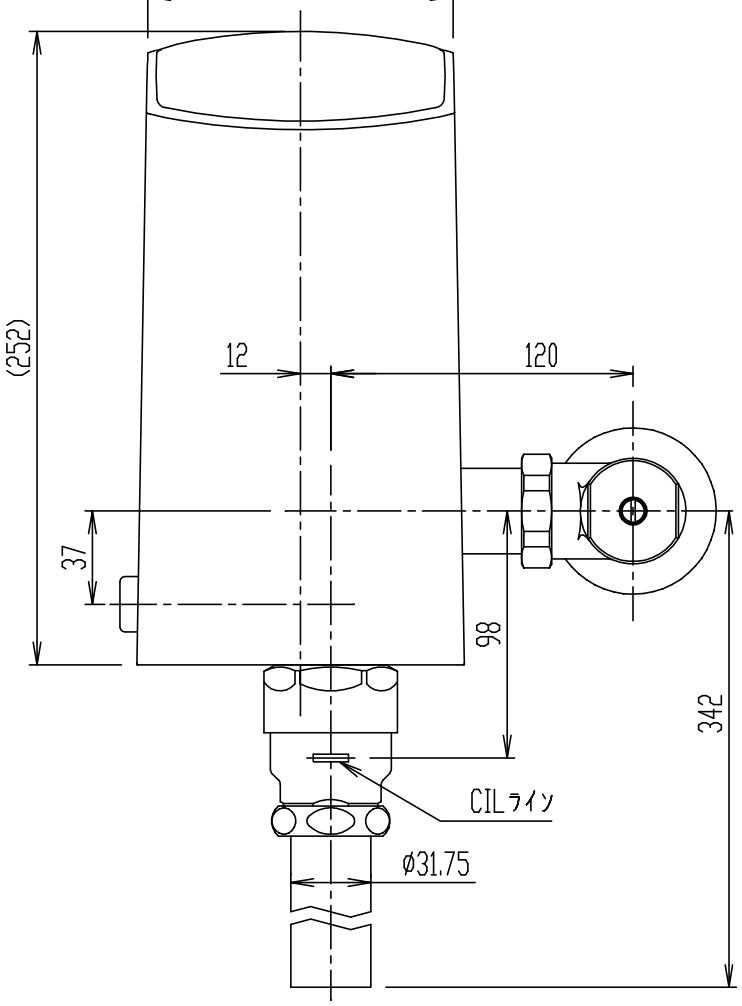

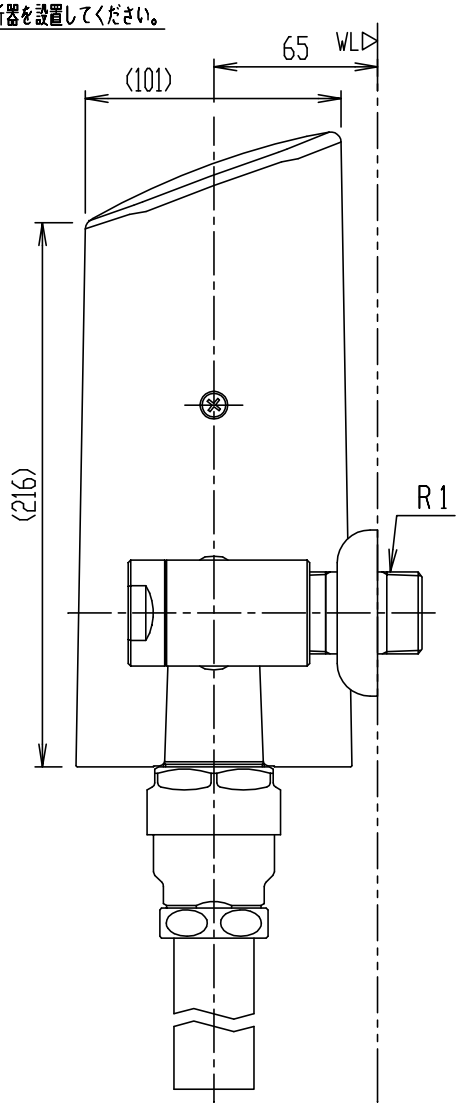

＊ バキュームブレーカーの「CIL」ラインから便器のあふれ縁まで必ず150mm以上確保下さい。

＊ 洗浄水量は6L又は8Lに調節可能です。組合せ便器によって調節して下さい。(出荷時水量8L)

＊ 以下の条件にて設計、施工して下さい。

洗浄水量	最低必要水圧(流動時)(MPa)	最高水圧(MPa)	給水管径	使用環境温度
8L以上	0.07	0.75	25A以上	0~40℃ 凍結の恐れがある場所では使えません
6L以上	0.10＊1			

＊1:組合せされる便器によって異なるためセット図を参照下さい。

・(　)内は、参考寸法。

・(壁給水形)

＊ 給水方向は左右どちらにも対応可能です。左給水の場合、組換えが必要です。

日付	2019.03.19	尺度	1:3	製図	釜山	検図	磯崎	品番	□KC-AT6112
図番	XK-□KCAT6112-0004A							品名	自動フラッシュバルブ(25)
備考									株式会社 LIXIL