施工説明書

INAX

アクセサリーバーユニットバス後付部材
〈鋼板パネル、タイルパネル用〉

NKF-1500
NKF-2500

商品の機能が100%発揮されるよう、本説明書の内容にそって正しく施工してください。
アクセサリーバー本体の施工説明書も併せてご覧ください。

安全上のご注意

⚠注意

アクセサリーバーは、指定位置に確実に取り付けてください。
※使用中にガタつきが生じたり、外れたりして、ケガをする恐れがあります。

施工前のご注意

●INAX製ユニットバスのみに取付け可能です。
●以下のアクセサリーバーには使用できません。
アクセサリーバー（出隅タイプ）品番：NKF-560(600)/カラー
アクセサリーバー（オフセットタイプ）品番：NKF-551(600)/カラー
アクセサリーバー（I型）手すり長さが850mm以上の物
アクセサリーバー（L型）手すり長さが850mm以上の物
●INAX製のユニットバスでも、古いユニットバスの場合、パネル裏に腐食があったり、強度不足な状態になっていて手すりの取り付けができない状態になっていないか、別途確認が必要になります。
●以下斜線部分には取付けできません。(補強材がフレームや枠に干渉するため)

壁接合部から100mm以内には取付けできません

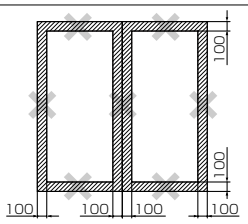

窓枠、ドア枠から100mm以内には取付けできません

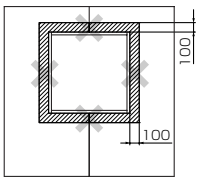

●壁パネル裏には50mm以上の空間が必要です。
(補強ASSYやM6ボルトが干渉します)

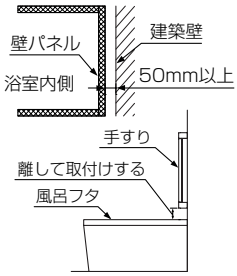

【設置上のご注意】(手すりや風呂フタが使いにくくなります)
・風呂フタが組みフタの場合、風呂天板から100mm以上離して取付けください。
・風呂フタが巻フタの場合、風呂天板から200mm以上離して取付けください。
・他の器具から100mm以上離して取付けください。

部品内容

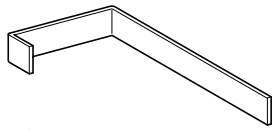

●保温材切り欠き治具

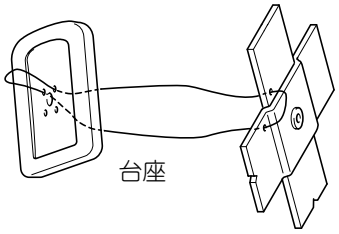

●補強ASSY

●M6ボルト（長さ30㎜）

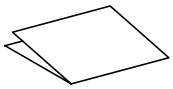

●施工説明書

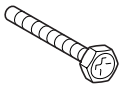

●M6ボルト（長さ50㎜）

部品内容	I型アクセサリーバー	L型アクセサリーバー
補強ASSY	2　式	3　式
M6ボルト（長さ30㎜）	2　本	3　本
M6ボルト（長さ50㎜）	2　本	3　本
施工説明書	1　枚	1　枚
保温材切り欠き治具	1　個	1　個

施工方法

1 壁パネルの穴あけ（各アクセサリーバー品番共通）

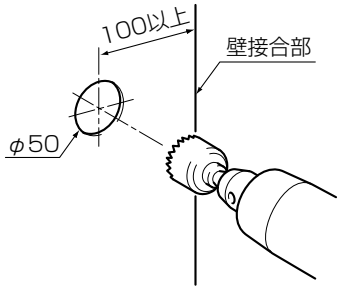

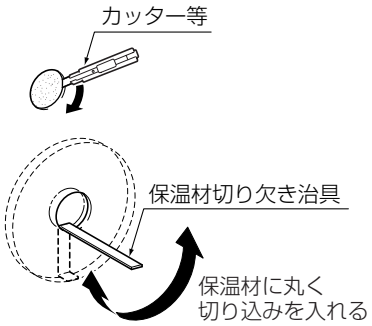

(1) アクセサリーバー取付位置をけがき、φ50ホルソーで穴を正確にあけます。
※壁裏面に石膏ボードの紙が残った場合、無理にホルソーであけず、カッター等で穴にそって切り取ってください。

(2) 裏面に保温材（発砲スチロールt15）が貼られている場合、カッター等で穴にそって保温材を取り除きます。

(3) 同梱の保温材切り欠き治具で、保温材をφ160位取り除きます。
※取り除く際、手袋等保護具を着用してください。

株式会社INAX
●商品・施工方法についてのお問い合わせ
お客さま相談センター　商品相談窓口
ナビダイヤル TEL 0570-017173
受付時間　平日　9:00～18:00
土日・祝日　10:00～18:00
（年末年始、夏期休暇は除く）
※ナビダイヤルは、PHS・IP電話などでご利用になれない場合があります。
TEL 0562-31-0793をご利用ください。

施　工　方　法

2 補強材の挿入（各アクセサリーバー品番共通）

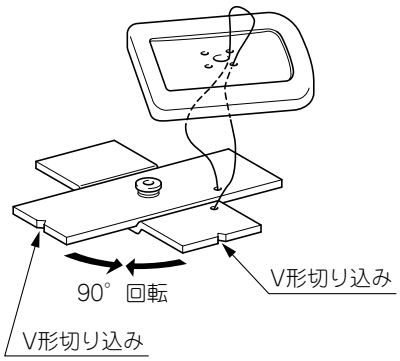

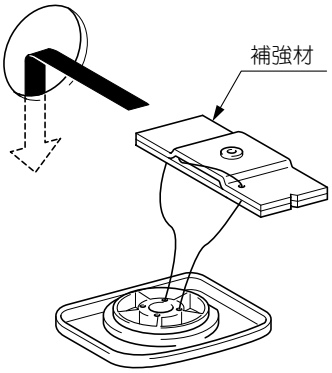

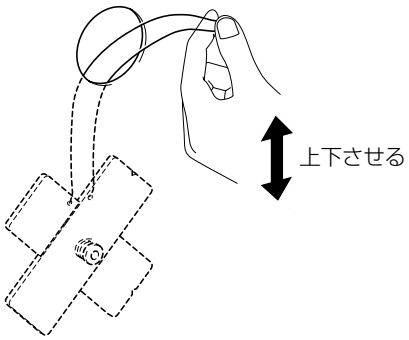

(1) 十文字にひらいている状態から、90°回転させて重ねあわせます。
※回転させるとき、90°でV形切り込みが合う方向へまわしてください。
反対方向へ回転させると、ヒモがからみ、開かなくなります。

(2) 補強材の凸部を上にして、φ50穴へ落とし込みます。
※乱暴に入れると、補強材が裏返ることがあります。

(3) ヒモを上下させて、十文字にひらきます。
※ひらきにくい場合、少し強めに上下させます。

3 アクセサリーバーの準備・仮固定

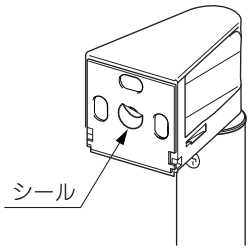

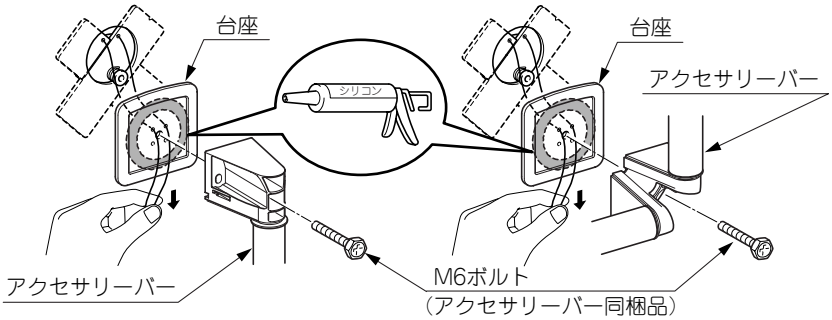

(1) ブラケット裏面のシールを剥がします。

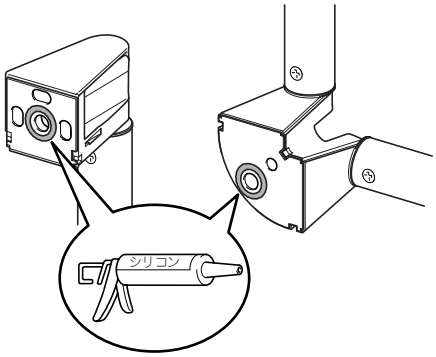

(2) ブラケット裏面のシールを剥がした位置にシリコンを塗布します。

(3) 補強材のナット部分をφ50穴下端に仮置きしておきます。
アクセサリーバーにボルトを差し込みます。
ヒモをかるく下側へ引きます。
台座にM6ボルト（長さ30㎜）を通し、補強材のナットへゆっくりねじ込みます。
※長さ30㎜で届かない場合は、長さ50㎜のボルトを使用してください。

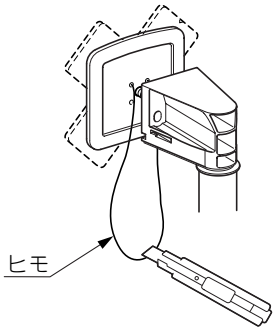

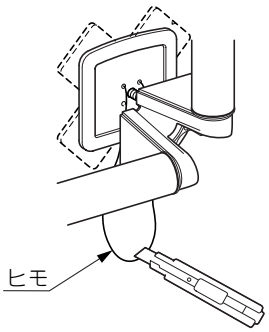

(4) ボルトを半分くらいねじ込んだあと、ヒモをカッター等で切断し、抜き取ります。
※補強材とボルトが確実にねじ込まれていることを確認してください。

4 アクセサリーバーの固定

(1) ゆっくりとボルトをねじ込んでいきます。
※このとき補強材が回転しないようにします。
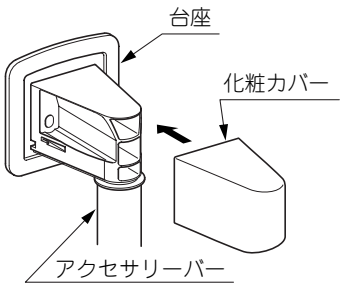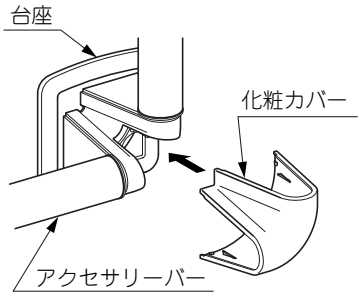
(2) 最後に化粧カバーをします。
※アクセサリーバーと台座、台座と壁が密着していることを確認します。