施工説明書

INAX

プッシュワンウェイ式排水金具

LF-90PA　LF-96PA　LF-97PA
LF-90SA　LF-96SA　LF-97SA

商品の機能が100%発揮されるよう、本説明書の内容を十分ご理解のうえ正しく施工してください。

〔LF-90PA, LF-90SAの場合〕

※排水金具の取付けは洗面器を取り付ける前に行ってください。

1. 水栓の取付け

水栓の施工説明書に従って取り付けます。

2. 排水金具の取付け

三角パッキン内径と接する排水口のねじ部には、漏水を防ぐためシール材を塗布し、三角パッキン、スリップワッシャーをはめ締付ナットで締めます。

※排水口の社名表示が手前に向くように取り付けてください。

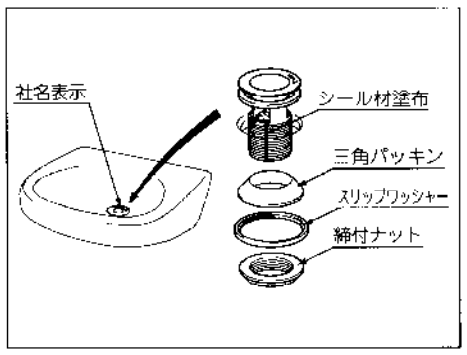

3. レリーズの接続

(1)直管へレリーズを通し、レリーズの先端をメカボックスへねじ込みます。
※パッキンを必ず入れてください。
※レリーズを通すとき、樹脂ナットをゆるめないでください。漏水する恐れがあります。

(2)袋ナットで直管と排水金具を接続します。

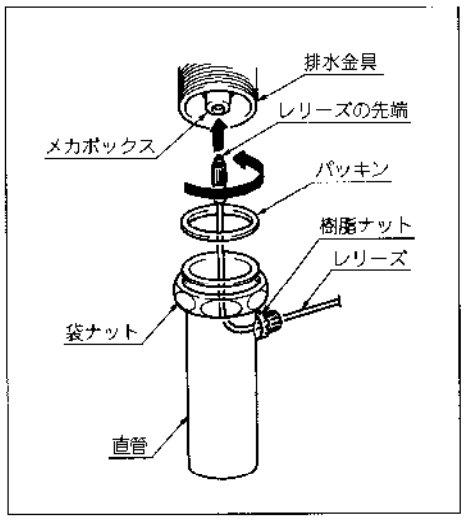

(3)ゴムブッシュを直管取出し口に差し込み、ゴムブッシュを押さえながら、レリーズを軽く引き出します。
※ゴムブッシュを十分に差し込まないと漏水します。

(4)レリーズシールネジをねじ込みます。

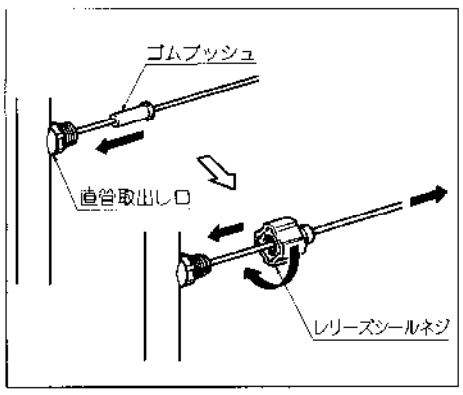

4. レリーズ接続後の確認

レリーズが折れ曲がっていないことを確認します。
※レリーズが破損し、ポップアップ作動不良の原因となります。

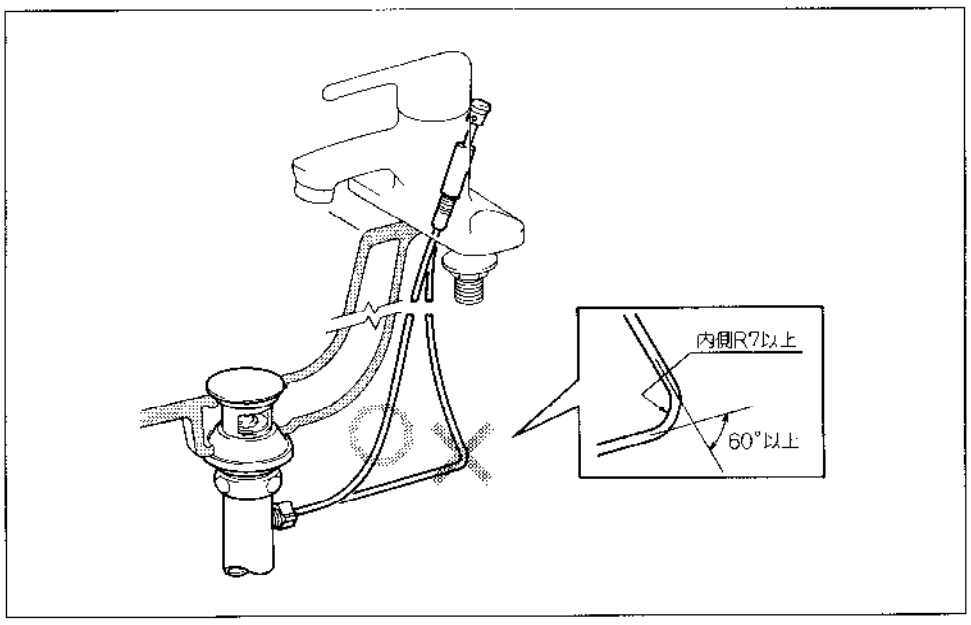

〔LF-96PA(SA)、97PA(SA) の場合〕

※排水金具の取付けは、カウンターを取り付ける前に行ってください。

1. 排水金具の取付け

三角パッキン内径と接する排水口のねじ部には、漏水を防ぐためシール材を塗布し、三角パッキン、スリップワッシャーをはめ、締付ナットで締めます。

※排水口の社名表示が手前に向くように取り付けてください。

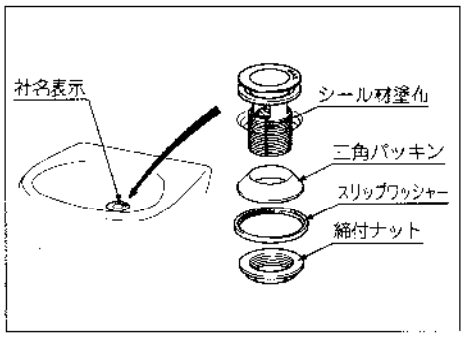

2. 押ボタンの取付け

(1)押ボタンに付属のナット、座金、三角パッキンを取り外します。

(2)カウンターの穴にレリーズを通し、三角パッキン、座金、ナットを通し、ナットで締め付けます。

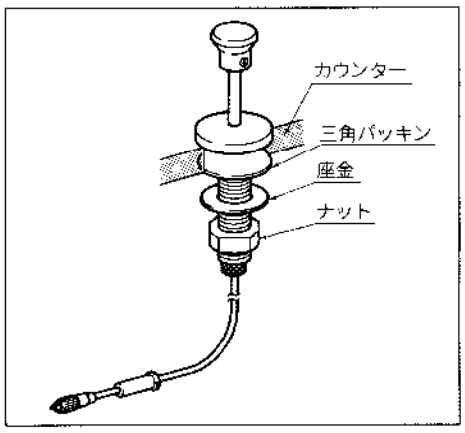

3. レリーズの接続

(1)同梱のレリーズシールネジをネジ部とカバー部に分割し、ネジ部を開きます。

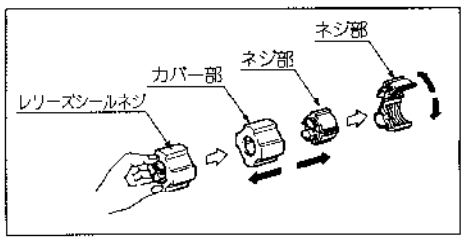

(2)レリーズにカバー部を通した後、ネジ部を組み込み、カバー部をセットします。
※ゴムブッシュより押ボタン側に取り付けてください。

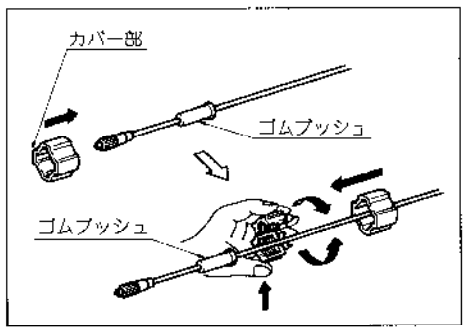

(3)直管へレリーズを通し、レリーズの先端をメカボックスへねじ込みます。
※必ずパッキンを入れてください。
※レリーズを通すとき、樹脂ナットをゆるめないでください。漏水する恐れがあります。

(4)袋ナットで直管と排水金具を接続します。

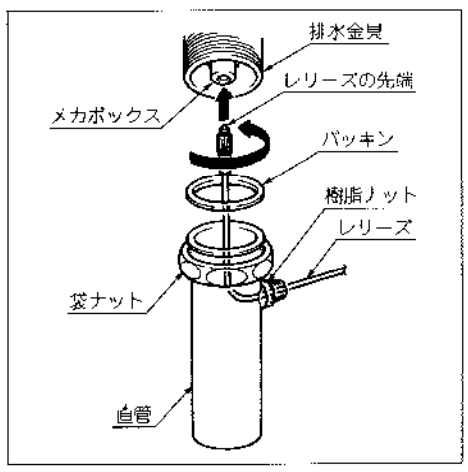

(5)ゴムブッシュを直管取出し口に差し込み、ゴムブッシュを押さえながらレリーズを軽く引き出します。
※ゴムブッシュを十分に差し込まないと漏水します。

(6)レリーズシールネジをねじ込みます。

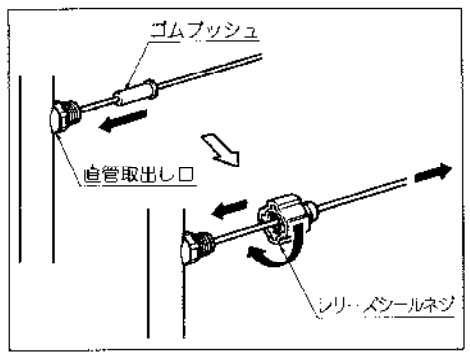

4. レリーズ接続後の確認

レリーズが折れ曲がっていないことを確認します。
※レリーズが破損し、ポップアップ作動不良の原因となります。
(左欄の「4. レリーズ接続後の確認」を参照)

PMS-0182 (97042)

株式会社INAX

本社 ☎0569-35-2700
横浜支社 ☎045-242-1710
甲信支社 ☎0263-36-2166
京滋支社 ☎075-222-1794
札幌支社 ☎011-271-1701
千葉支社 ☎043-227-8171
名古屋支社 ☎052-201-1717
広島支社 ☎082-223-1710
東北支社 ☎022-301-1701
埼玉支社 ☎048-668-1177
静岡支社 ☎054-251-1710
四国支社 ☎0878-21-1701
東京支社 ☎03-5541-7111
東関東支社 ☎028-637-3379
北陸支社 ☎0762-64-1710
福岡支社 ☎092-282-3151
西東京支社 ☎0425-27-3341
関越支社 ☎0273-27-1793
大阪支社 ☎ 06-539-3500
南九州支社 ☎096-322-1794