原図はA３で作成しております。

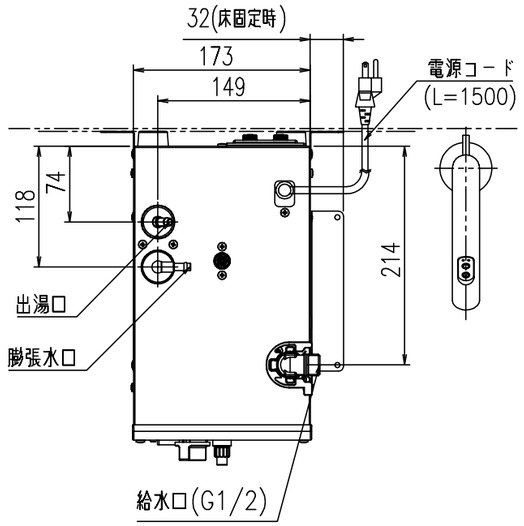

ダイヤルの向き	出湯温度の目安
	約36℃ (31～43℃)
	約26℃ (21～31℃)

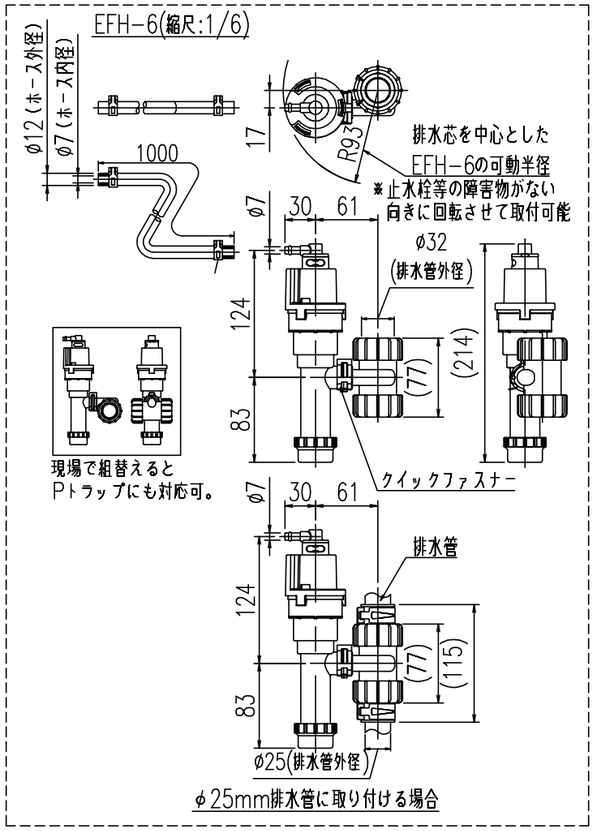

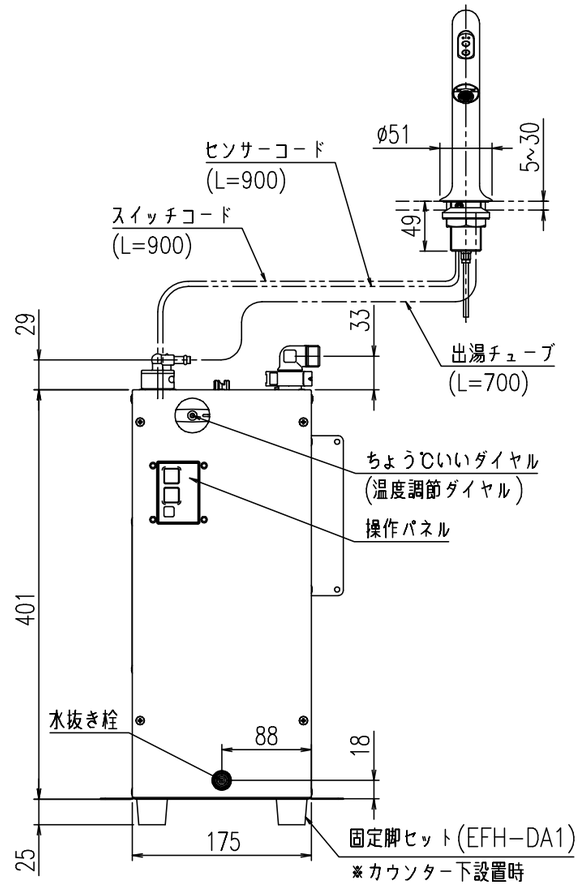

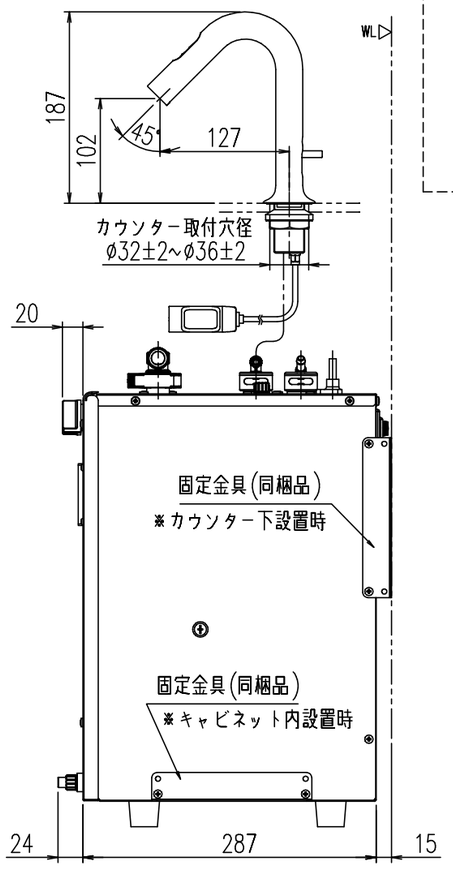

項目		仕様
認証登録番号		器－53
電源電圧		AC100V 50/60Hz
ヒーター能力		700W
定格消費電力※1		700W
定格加熱能力※1		
定格電流		7A
本体質量（満水時）		約6kg（約12kg）
タンク容量		約6L
わきあがり温度		約70℃
わきあがり時間		約33分（15→70℃）
出湯温度		約26～36℃ （ちょうℂいいダイヤルで調整可能※2）
温度調節		サーミスタによる自動制御
安全装置		温度過昇防止器（手動バイメタル式）
ヒーター		シーズヒーター
材質	外装	カラー鋼板
	タンク本体	特殊ステンレス鋼板
	断熱材	グラスウール
プラグ形状		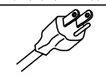
対応コンセント		
使用水圧		0.10（流動時）～0.75MPa（静止時）

同梱品				
	固定金具	1個	専用吐水口部	1セット
	スプリング	2本	説明書セット	1セット
	コード止め	2個		
	固定用ねじ（φ4×10）			2本
	固定用ねじ（φ4×20）			2本

※1 JIS C 9219の定格条件および試験方法による
※2 出湯初期に瞬間的に温度が変化する場合があります（43℃程度）
・排水器具EFH－6と固定脚セットEFH－DA1が、別梱包で同送されます。

・直射日光が当たる場所への設置はできません。
・インバータ照明により誤作動する場合があります。
・この仕様は改良のため予告なく変更することがありますのでご了承ください。
・製品の設置基準、施工方法等については、施工説明書をご覧ください。

ファイル名　EHMS－CA6ECSC3－323_A

縮尺	品名	小型電気温水器
1:6	品番	EHMS－CA6ECSC3－323
日付		
2021.09.01		株式会社 LIXIL