原図はA３で作成しております。

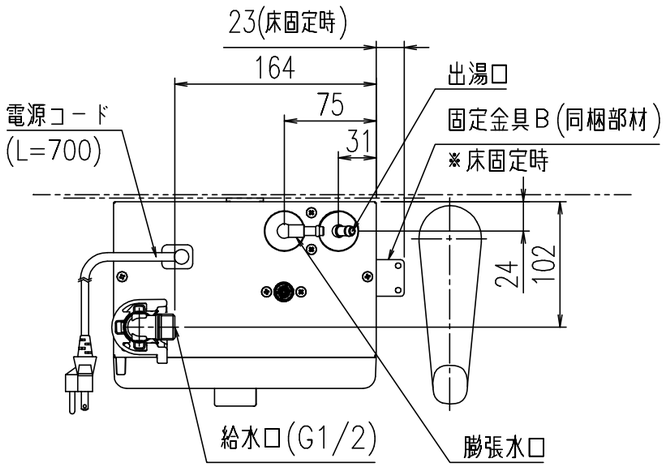

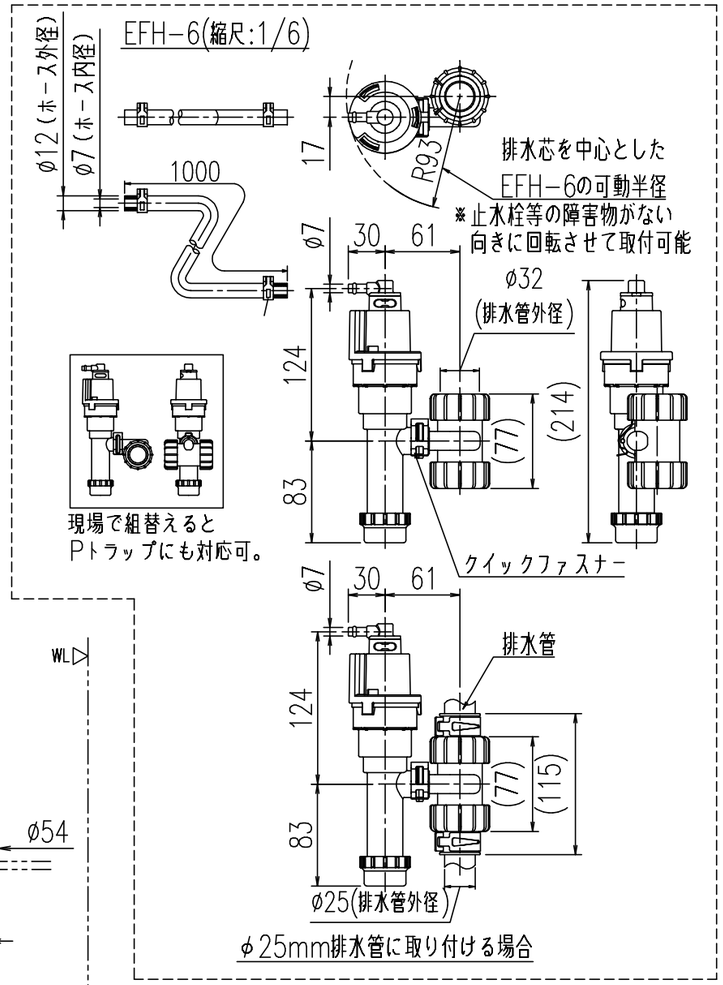

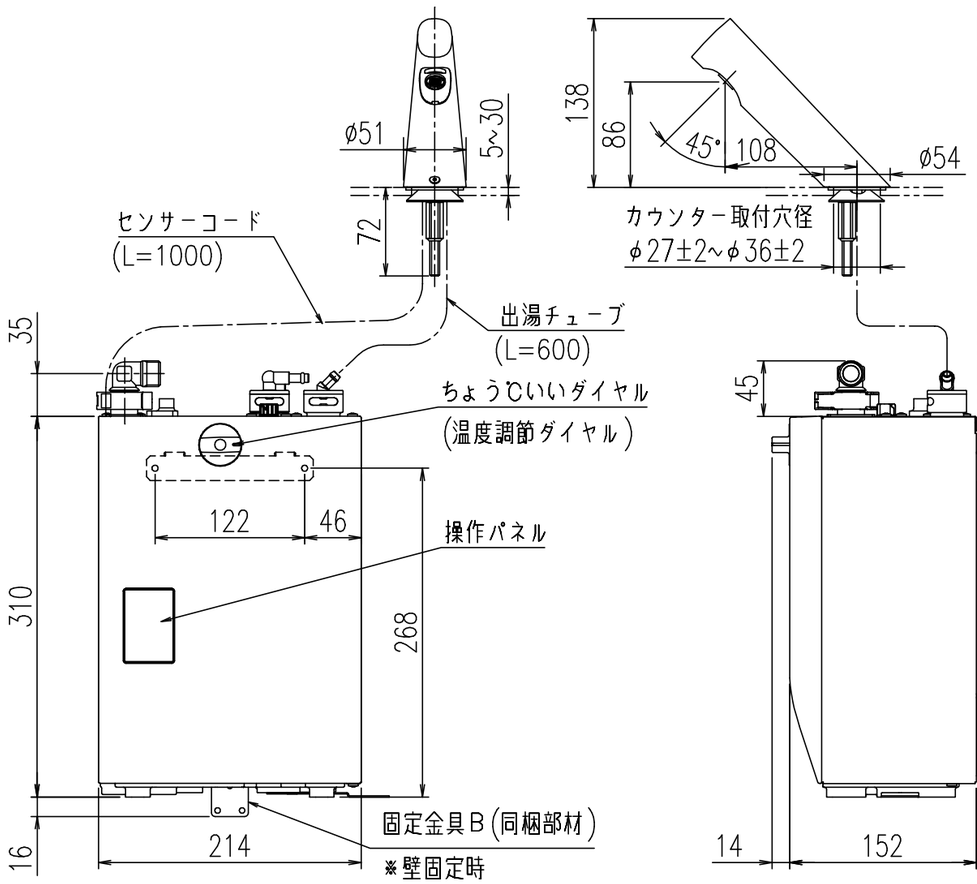

ダイヤルの向き	出湯温度の目安
	約36℃ (31~43℃)
	約26℃ (21~31℃)

項目		仕様
認証登録番号		器−53
電源電圧		AC100V 50/60Hz
ヒーター能力		300W
定格消費電力※1		300W
定格加熱能力※1		
定格電流		3A
本体質量（満水時）		約5kg（約8kg）
タンク容量		約3L
わきあがり温度		約77℃
わきあがり時間		約18分（15→77℃）
出湯温度		約26~36℃ （ちょう℃いいダイヤルで調整可能※2）
温度調節		サーミスタによる自動制御
安全装置		温度過昇防止器（手動バイメタル式）
ヒーター		シーズヒーター
材質	外装	カラー鋼板、合成樹脂
	タンク本体	特殊ステンレス鋼板
	断熱材	グラスウール
プラグ形状		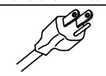
対応コンセント		
使用水圧		0.10（流動時）~0.75MPa（静止時）

同梱品				
固定金具A	1個	専用吐水口部	1セット
固定金具B	1個	説明書セット	1セット
スプリング	2本	位置出し型紙	1枚
結束バンド	3本		
固定用ねじA(φ4×10)			2本
固定用ねじB(φ4×40)			4本
固定用ねじC(φ4×10),黄色			2本
排水用ビニールホース			1本

※1 JIS C 9219の定格条件および試験方法による
※2 出湯初期に瞬間的に温度が変化する場合があります(43℃程度)
・排水器具EFH−6は、別梱包で同送されます。

・床に設置する場合は、フロントパネル付きのカウンターの中などの隠蔽部への設置を推奨します。
・補強木等による壁補強が必要です。詳しくは施工説明書を参照ください。
・直射日光が当たる場所への設置はできません。
・インバータ照明により誤作動する場合があります。
・この仕様は改良のため予告なく変更することがありますのでご了承ください。
・製品の設置基準、施工方法等については、施工説明書をご覧ください。

ファイル名 EHMS−CA3ECSC1−L−300C_A

縮尺	品名	小型電気温水器
1:5	品番	EHMS−CA3ECSC1−L−300C
日付		
2021.09.01		株式会社 LIXIL