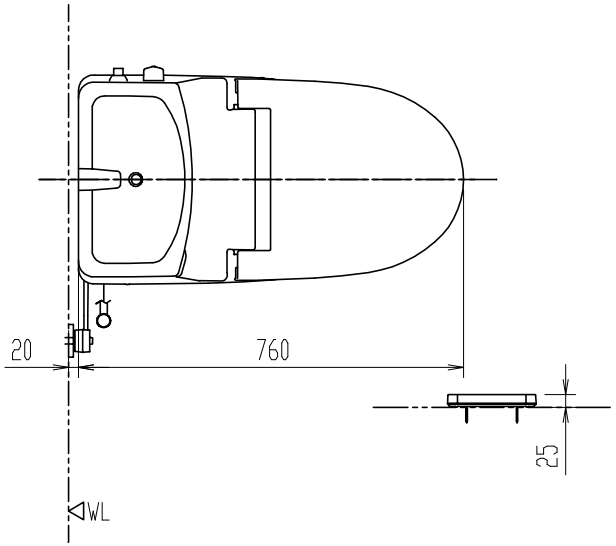

※ 取付け可能便器
BC-110SU(PU),BC-110ST(PT)
BC-150S,BC-250S

項　目		仕　様	
電圧・最大定格電力		AC100V(347W)	
プラグ形状		対応コンセント	アース線付

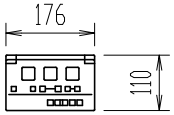

リモコン正面形状

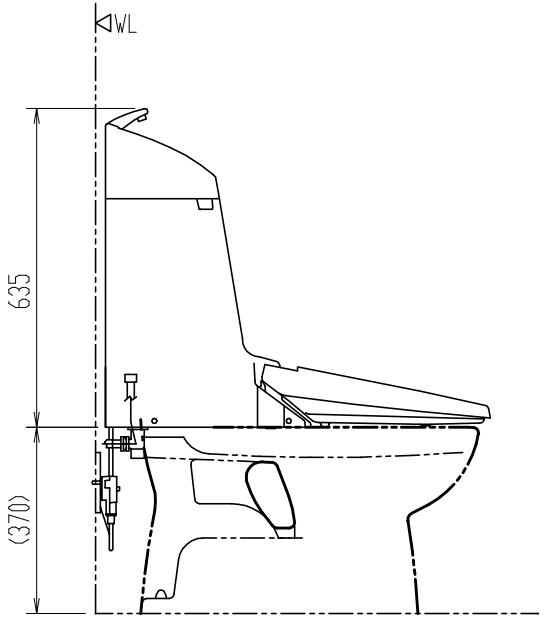

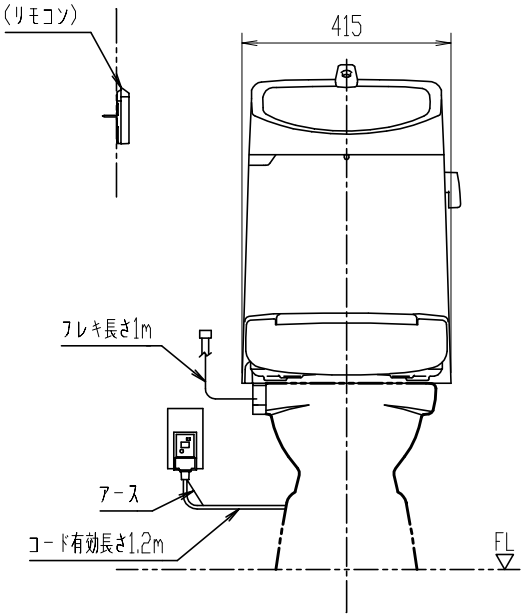

※既設の便器を利用するため（　）内寸法は、参考寸法、給水位置は寸法表示せず。

DWT-CC83AW

シャワートイレ一体形取替用機能部

（寒冷地用流動式）消音・防露タンク　　洗浄水量：既設の便器仕様による

器具明細

品　番	品　名	数
DWT-CC83AW	タンクセット	1

※ このロータンクは、既設の便器の上に設置し使用するもの。
※ D種接地工事必要。アースターミナル付接地極付コンセントを使用のこと。
※ トイレ内使用限界：-10℃以上、流動水量60L/h。器具の流動。
※ 凍結防止には器具への通電が必要。
※ インバータ照明により誤作動する場合あり。
※ 製品両側面から70mm以上の空間確保。

縮　尺	製図	桑山	検図	磯崎	備考	
1:15	図番	XT-DWTCC83-0004B				
日　付						
2019.11.28	株式会社 LIXIL					