項　目	仕　様
電圧・最大定格電力	AC100V(392W)
プラグ形状	対応コンセント：アース線付

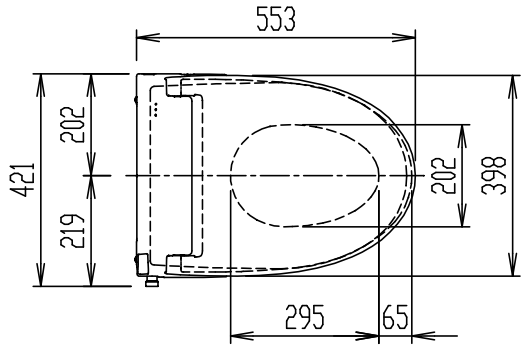

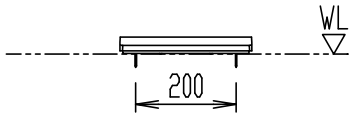

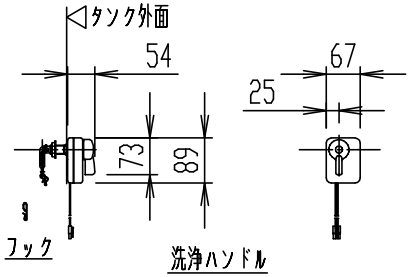

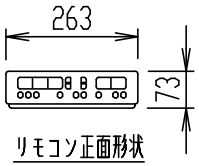

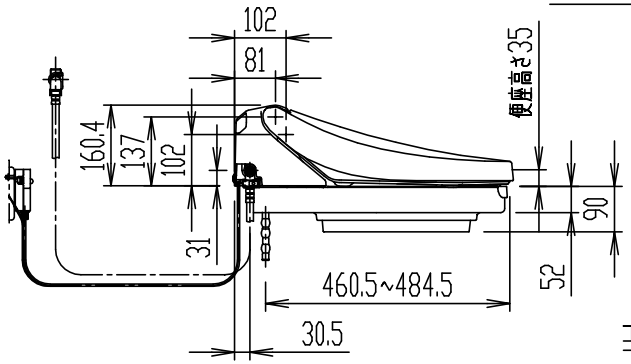

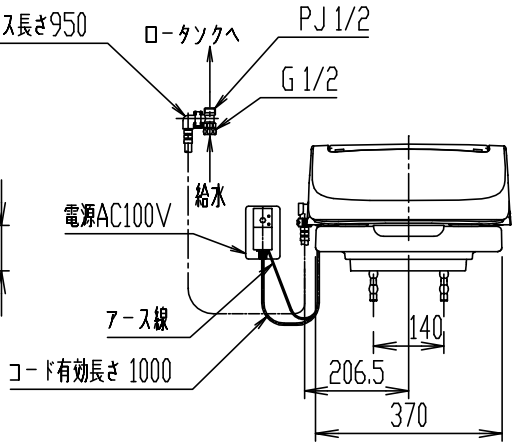

CWA-250KA32B

補高便座セット(50mm)

器具明細

品　番	品　名	数
CWA-250KA32B	補高便座セット(50mm)	1

※(大型兼用)
※ D種接地工事必要。ｱｰｽﾀｰﾐﾅﾙ付接地極付ｺﾝｾﾝﾄを使用のこと。
※ インバータ照明により誤作動する場合あり。
※ リモコンの「小」スイッチは使えないため、必ず同梱の無地シールを張り付けること。

※ 補高便座の詳細はCWA-250の単品図面を参照ください。

縮　尺	製図	桑山	検図	磯崎	備考	
1:15	図番	XA-CWA250-0088B				
日　付						
2022.06.07	株式会社 LIXIL					