項　目		仕　様	
電圧・最大定格電力		AC100V(310W)	
プラグ形状		対応コンセント	アース線付

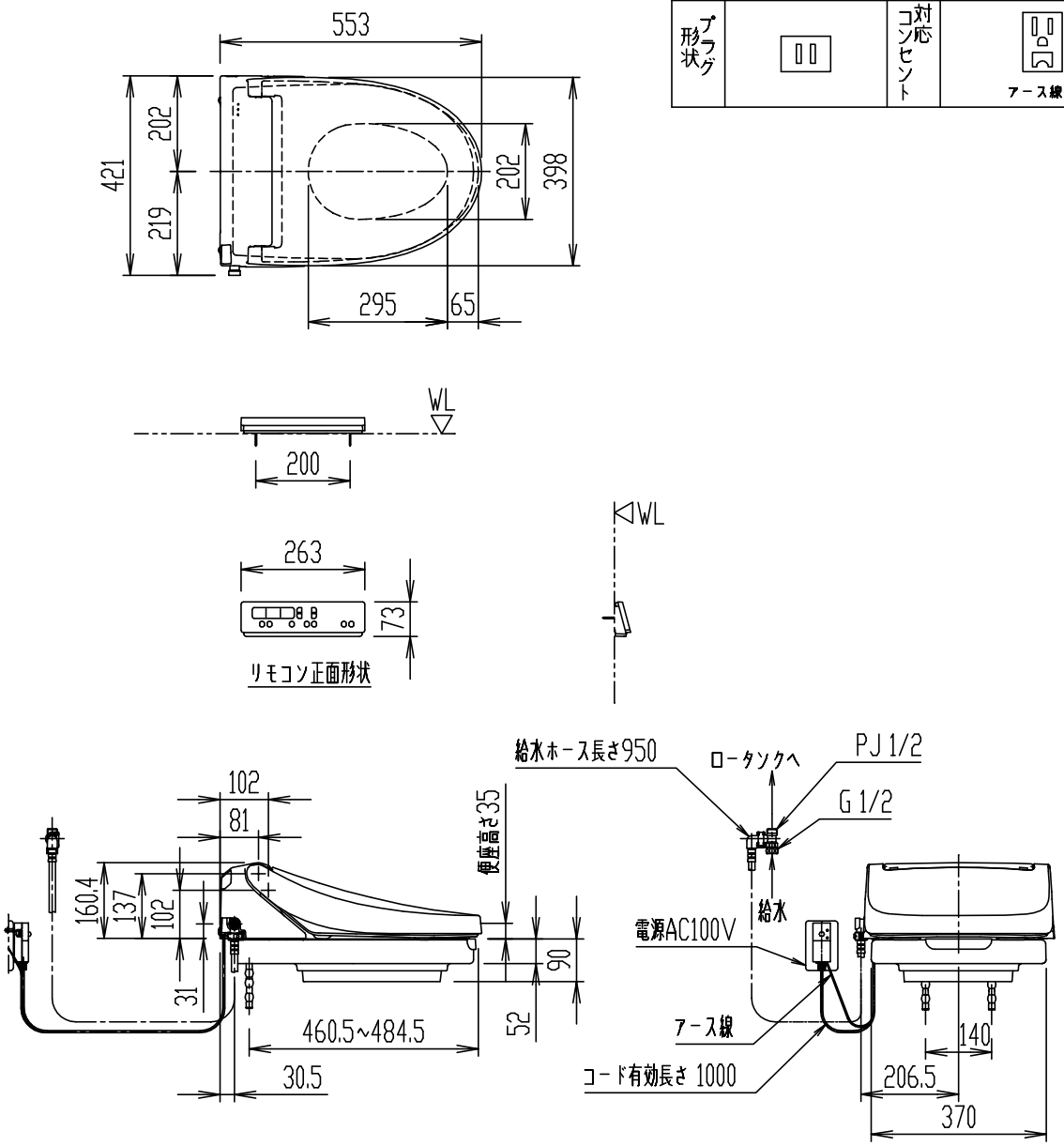

CWA-250KA31

補高便座セット(50mm)

器具明細

品　番	品　名	数
CWA-250KA31	補高便座セット(50mm)	1

＊(大型兼用)
＊ D種接地工事必要。ｱｰｽﾀｰﾐﾅﾙ付接地極付ｺﾝｾﾝﾄを使用のこと。
＊ インバータ照明により誤作動する場合あり。

＊ 補高便座の詳細はCWA-250の単品図面を参照ください。

縮　尺	製図	桑山	検図	磯崎	備考	
1:15	図番	XA-CWA250-0081B				
日　付						
2022.05.01	株式会社 LIXIL					