項　目		仕　様	
電圧・最大定格電力		AC100V(310W)	
形状 プラグ		コンセント 対応	アース線付

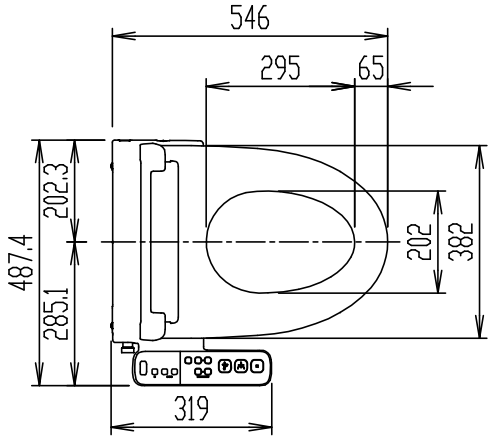

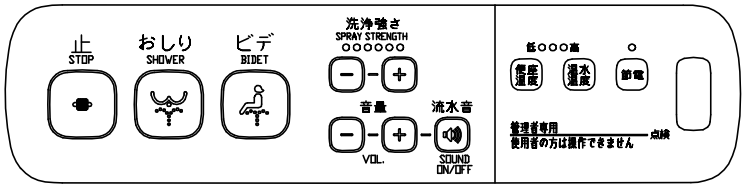

操作部拡大図

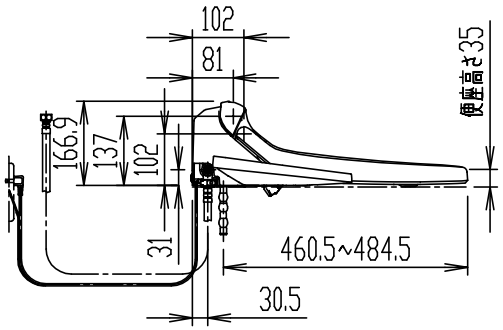

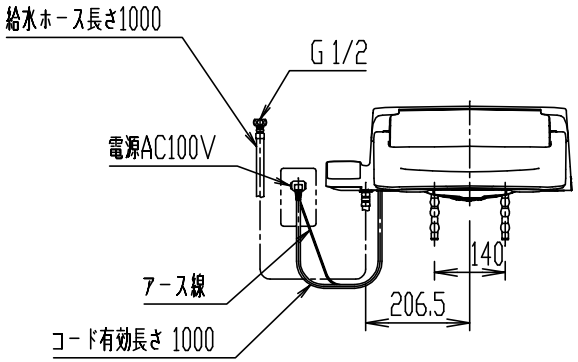

※ インバータ照明により誤作動する場合あり。

CW-PB21Q-NEC

シャワートイレPBシリーズ

器具明細

品　番	品　名	数
CW-PB21Q-NEC	シャワートイレ(便座)	1

※（大型兼用）※ 便座ストッパー付。
※ D種接地工事必要。アースターミナル付接地極付コンセントを使用のこと。
※ 電源には漏電遮断器(高感度高速形(定格感度電流15mA以下、動作時間0.1秒以内)）を設置する。※ 天井高さは3m以下で使用すること。
※ シャワートイレ2台以上並設では相互干渉防止必要。(オートフラッシュ使用時)
※ 別途専用オートフラッシュCが必要。(オートフラッシュ使用時)
※ おしり洗浄・ビデ洗浄・擬音装置付。

縮　尺	製図	石川	検図	磯崎	備考	
1:15	図番	XA-CWPB21-0014A				
日　付						
2023.02.01	株式会社 LIXIL					