項　目		仕　様	
電圧・最大定格電力		AC100V(310W)	
形状 プラグ		コンセント対応	アース線付

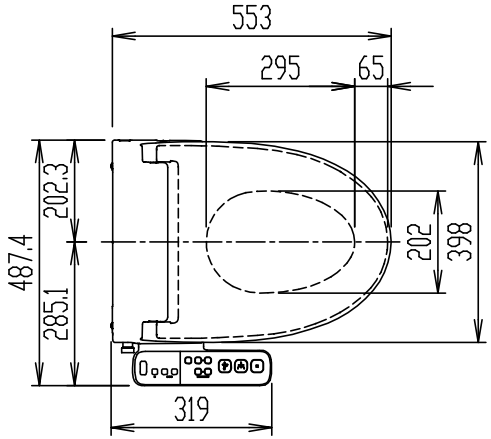

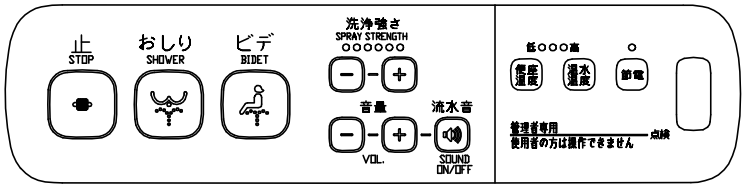

操作部拡大図

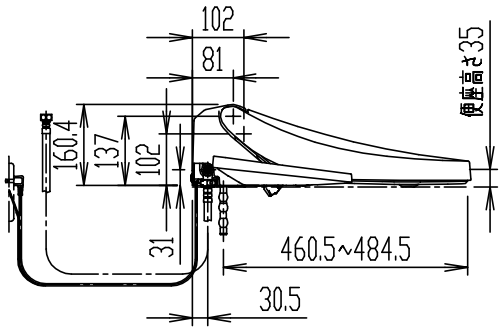

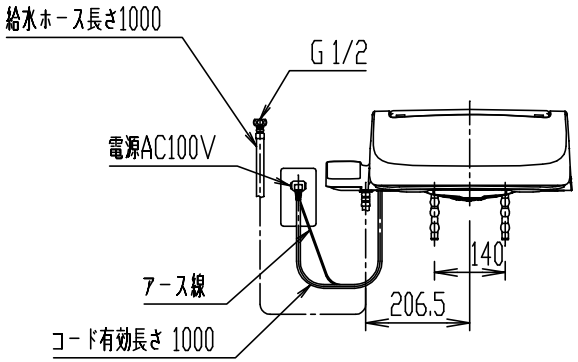

CW-PB21-NE

シャワートイレPBシリーズ

器具明細

品　番	品　名	数
CW-PB21-NE	シャワートイレ(便座)	1

＊(大型兼用)
＊ D種接地工事必要。アースターミナル付接地極付コンセントを使用のこと。
＊ 電源には漏電遮断器(高感度高速形(定格感度電流15mA以下、動作時間0.1秒以内))を設置する。
＊ おしり洗浄・ビデ洗浄・擬音装置付。

縮　尺	製図	石川	検図	磯崎	備考	
1:15	図番	XA-CWPB21-0009A				
日　付						
2023.02.01	株式会社 LIXIL					