項　目		仕　様	
電圧・最大定格電力		AC100V(310W)	
形状 プラグ		コンセント対応	アース線付

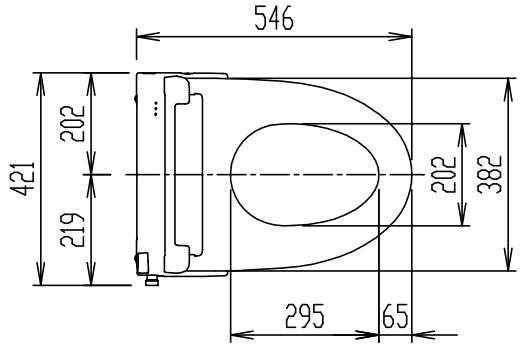

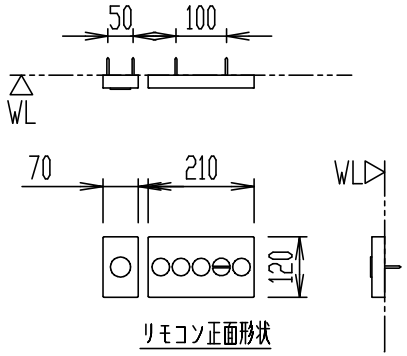

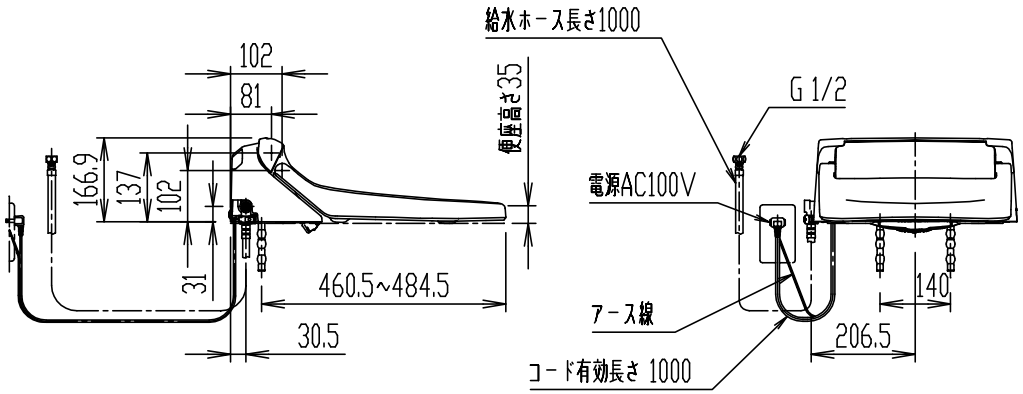

＊ インバータ照明により誤作動する場合あり。
＊ 微弱な信号を取り扱う電子機器・医療機器を近くで使用しないでください。誤作動・事故の原因となることがあります。

CW-PA21LQ-NEC-R1

シャワートイレPAシリーズ

器具明細

品　番	品　名	数
CW-PA21LQ-NEC-R1	シャワートイレ(便座)	1

＊（大型兼用）＊ 便座ストッパー付。
＊ D種接地工事必要。アースターミナル付接地極付コンセントを使用のこと。
＊ 電源には漏電遮断器(高感度高速形(定格感度電流15mA以下、動作時間0.1秒以内))を設置する。＊ 天井高さは3m以下で使用すること。
＊ シャワートイレ2台以上並設では相互干渉防止必要。(オートフラッシュ使用時)
＊ 別途専用オートフラッシュCが必要。(オートフラッシュ使用時)
＊ おしり洗浄・ビデ洗浄・擬音装置付。

縮　尺	製図	石川	検図	磯崎	備考	
1:15	図番	XA-CWPA21-0013A				
日　付						
2023.02.01	株式会社 LIXIL					