項　目		仕　様	
電圧・最大定格電力		AC100V(310W)	
形状 プラグ		コンセント 対応	アース線付

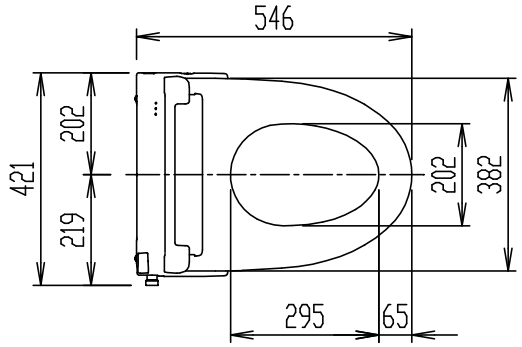

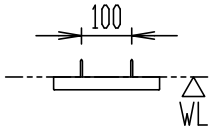

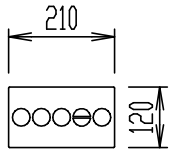

リモコン正面形状

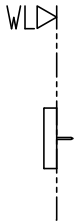

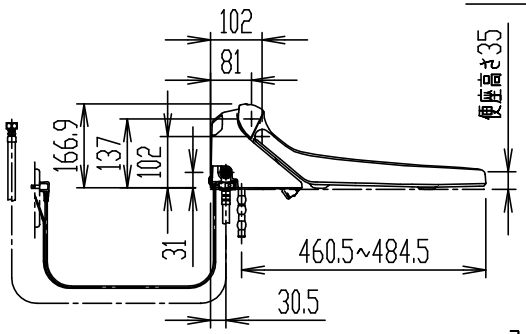

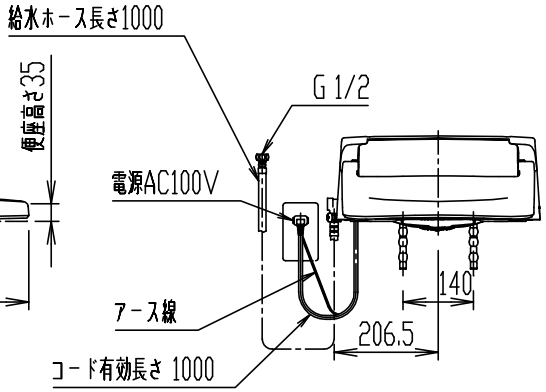

CW-PA21L-NEC

シャワートイレ PAシリーズ

器具明細

品　番	品　名	数
CW-PA21L-NEC	シャワートイレ(便座)	1

＊(大型兼用)＊ 便座ストッパー付。
＊ D種接地工事必要。アースターミナル付接地極付コンセントを使用のこと。
＊ 電源には漏電遮断器(高感度高速形(定格感度電流15mA以下、動作時間0.1秒以内))を設置する。
＊ 微弱な信号を取り扱う電子機器・医療機器を近くで使用しないでください。誤作動・事故の原因となることがあります。
＊ おしり洗浄・ビデ洗浄・擬音装置付。

縮　尺	製図	石川	検図	磯崎	備考	
1:15	図番	XA-CWPA21-0004A				
日　付						
2023.02.01	株式会社 LIXIL					