項　目		仕　様	
電圧・最大定格電力		AC100V(310W)	
プラグ形状		対応コンセント	アース線付

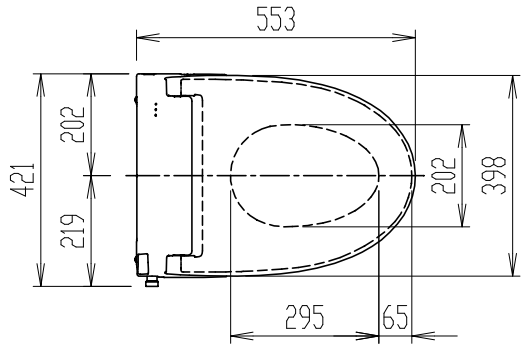

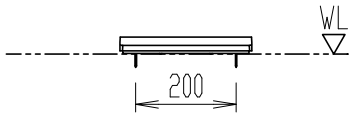

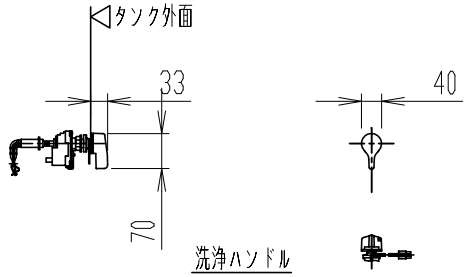

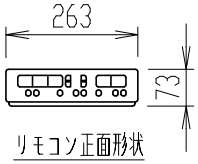

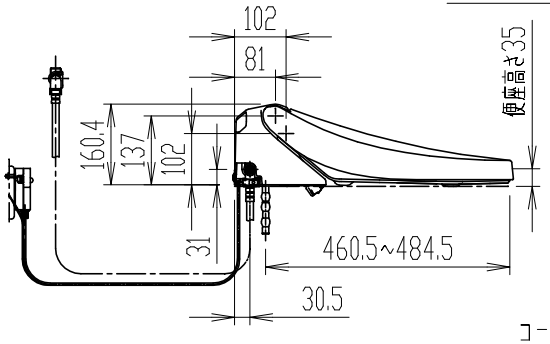

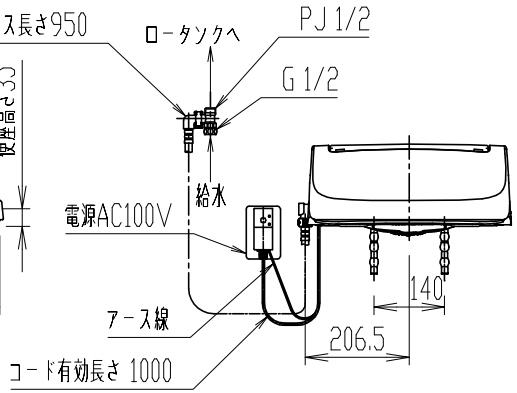

CW-KA31QA

シャワートイレ KAシリーズ

器具明細

品　番	品　名	数
CW-KA31QA	シャワートイレ(便座)	1

＊(大型兼用)
＊ D種接地工事必要。アースターミナル付接地極付コンセントを使用のこと。
＊ インバータ照明により誤作動する場合あり。

縮　尺	製図	石川	検図	磯崎	備考	
1:15	図番	XA-CWKA31-0003B				
日　付						
2022.04.12	株式会社 LIXIL					