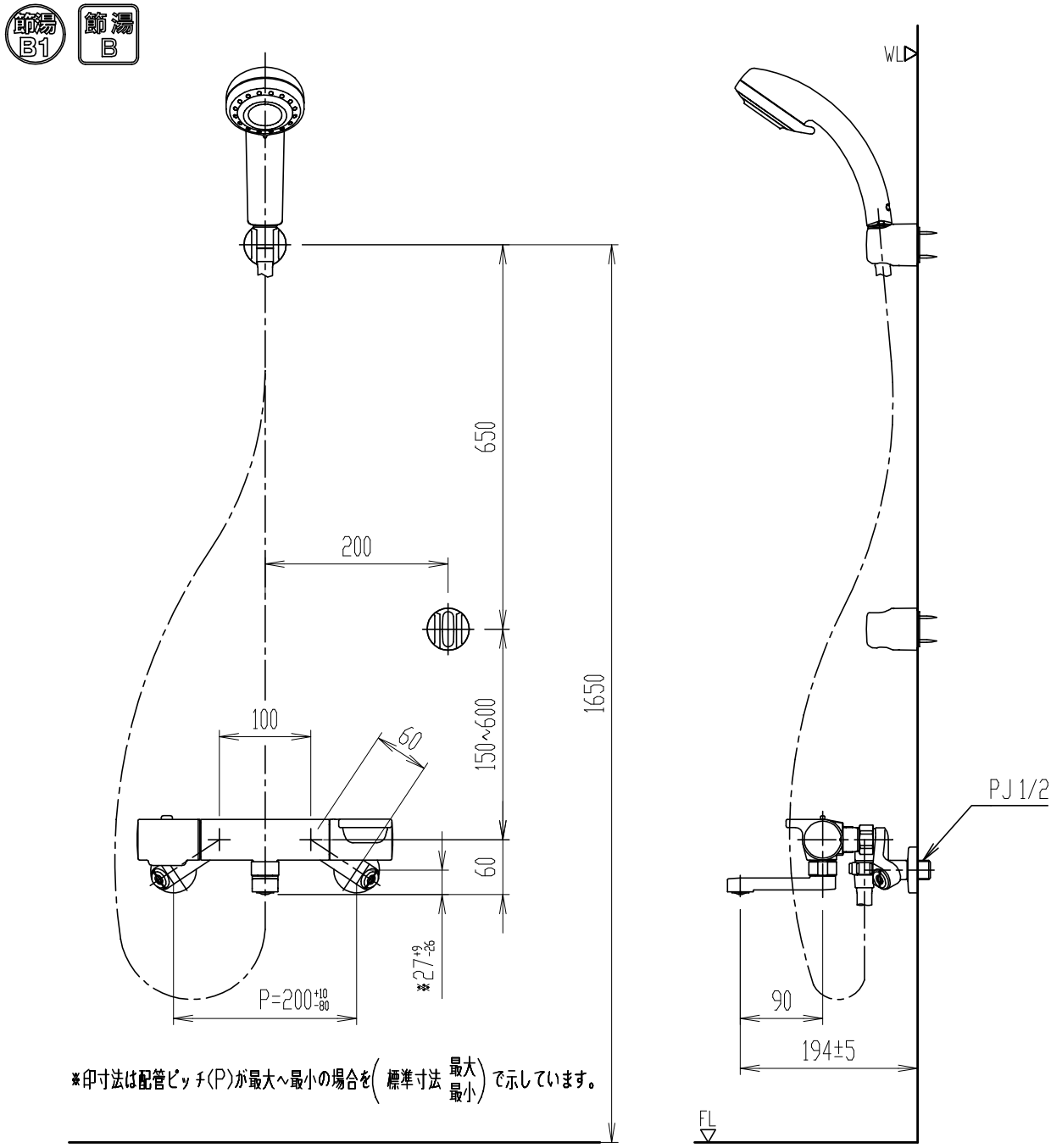

・適温の湯を出すためには給湯器の温度50～60℃の設定をおすすめします。
・シャワーヘッドは乱暴に扱わないで下さい。メッキがはがれて、ケガをする恐れがあります。
・貯湯式温水器は、減圧弁で0.08MPa(高圧型は0.15MPa)に設定されており、供給圧力が不足して、快適なシャワーが使用できない場合があります。
・自然冷媒CO2ヒートポンプ式電気給湯機の場合、最低給湯必要圧力確保のため高圧力型、または直圧型を推奨します。
・マッサージ、ミスト吐水は45℃以上で使用しないでください。
・使用圧力範囲：0.10(流動時)～0.75MPa(静止時)。給水圧力≧給湯圧力
・(多機能シャワー、ホース長さ1600mm、温度調節ハンドル調整要)
・節湯記号については、LIXILホームページを参照ください。
(http://inax.lixil.co.jp/eco/products_data/saving_energy/)

日付	2020.12.14	尺度	1:7	製図	内山	検図	磯崎	品番	BF-WM147TSB
図番	XK-BFWM147-0009B							品名	サーモスタット付シャワーバス水栓(13)
備考									株式会社 LIXIL