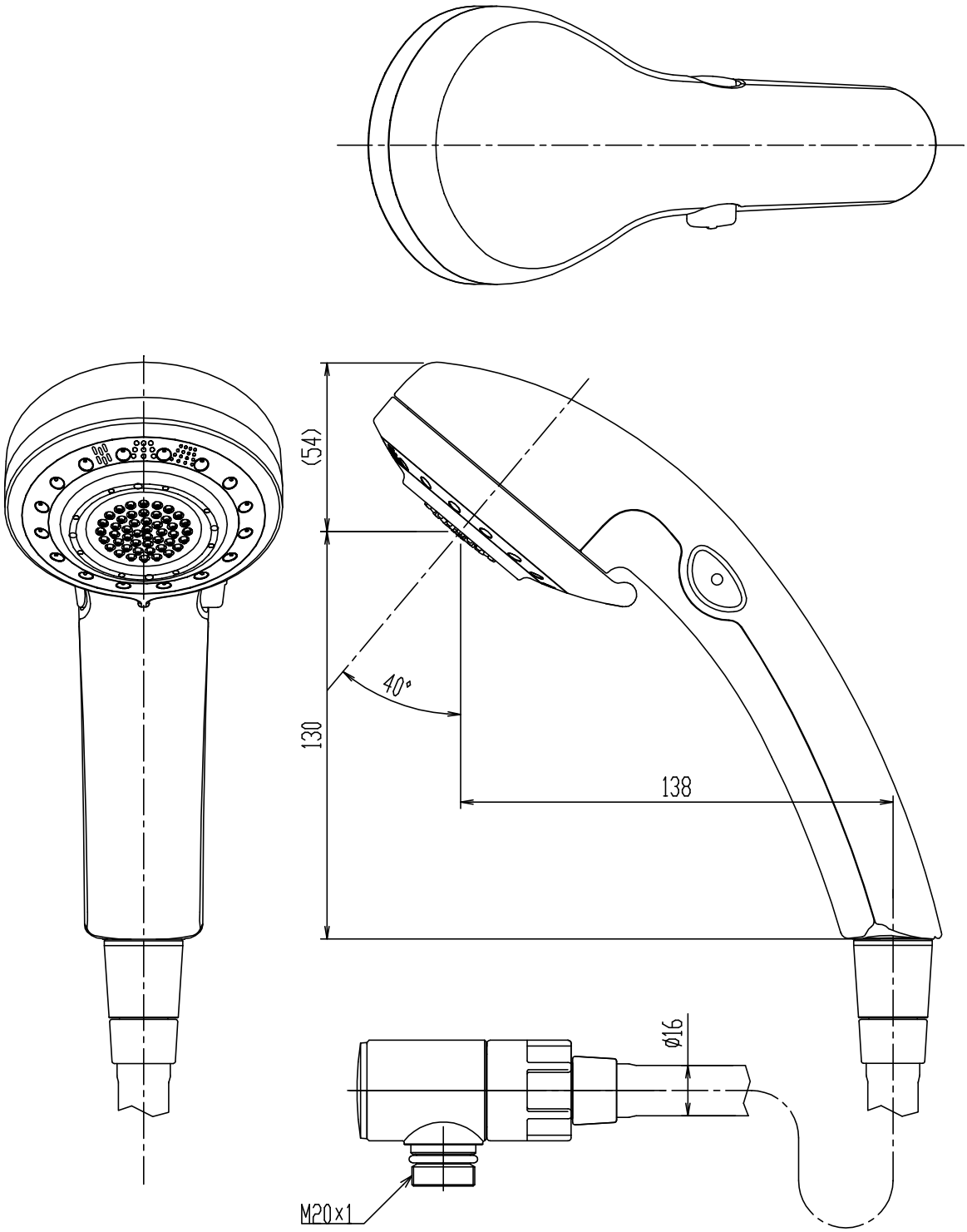

・(　)内は、参考寸法。
・(多機能シャワー、逆止弁付、ホース長さ1600mm)

日付	2013.02.01	尺度	1:2	製図	内山	検図	山本	品番	BF-SB6WBG(1.6)-AT
図番	XK-BF6-0068A							品名	スイッチシャワー
備考									株式会社 LIXIL