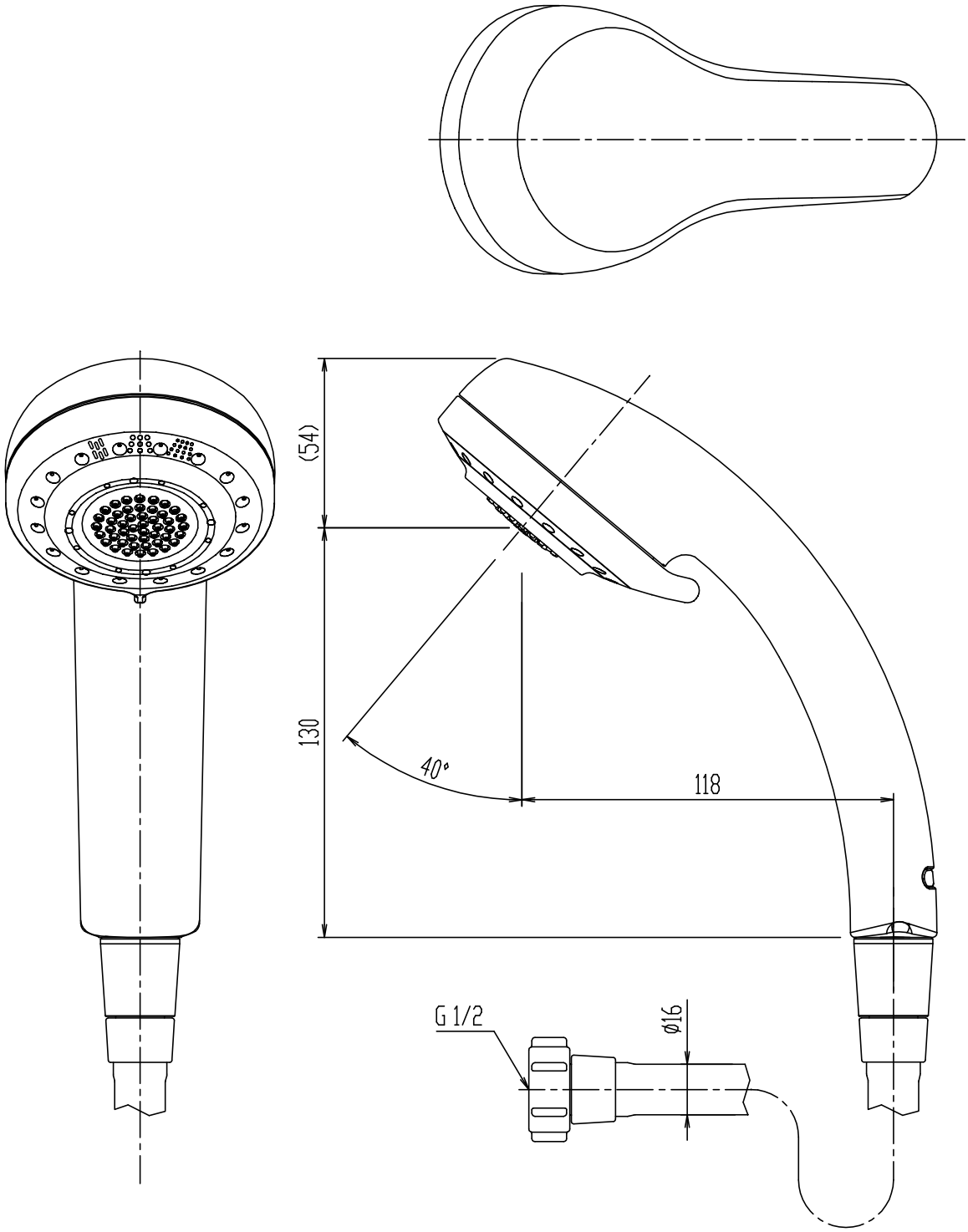


・(　)内は、参考寸法。
・(多機能シャワー、逆止弁付、ホース長さ1600mm)

| | | | | | | | | | |
|---|---|---|---|---|---|---|---|---|---|
| 日付 | 2013.02.04 | 尺度 | 1:2 | 製図 | 内山 | 検図 | 山本 | 品番 | BF-SB6BG(1.6) |
| 図番 | XK-BF6-0067A | | | | | | | 品名 | ハンドシャワー |
| 備考 | | | | | | | | | 株式会社 LIXIL |