PMS-1483(12035)

施工説明書

INAX

サーモスタット付シャワーバス水栓

BF-J147T型
BF-J146T型

工事店様へのお願い
貴店名ならびに据付引渡し日を保証書にご記入の上、お客さまに必ずお渡しください。また、定期的に交換が必要な部品があることをお客さまに必ずお伝えください。

商品の機能が100%発揮されるよう、本説明書の内容を十分ご理解のうえ正しく施工してください。
なお施工完了後、この施工説明書を同梱の「取扱説明書の袋」に入れてお客さまにお渡しください。

1.施工の前に

安全上のご注意

●施工前に、この「安全上のご注意」をよくお読みのうえ、正しく施工してください。
●ここに示した注意事項は、状況によって重大な結果に結びつく可能性があります。いずれも、安全に関する重要な内容を記載していますので、必ず守ってください。
●施工完了後、正常に作動することを確認してください。お客さまに引き渡すときは取扱説明書にそって使用方法、お手入れの仕方を説明してください。
●この施工説明書は、取扱説明書と共にお客さまで保管頂くように依頼してください。

⚠ 注　意

湯水を逆に配管しないでください。 ※水を出そうとしても、湯が出てヤケドすることがあります。	禁止
給湯器の給湯温度設定は85℃以下でご使用ください。 ※水栓が破損し、漏水のために家財に損害を与える恐れがあります。	
水抜栓は水抜き以外の目的で開けないでください。【寒冷地用】 ※湯水が噴き出し、ヤケドや家財を濡らす恐れがあります。	
修理技術者以外の人は絶対に分解したり、修理・改造は行わないでください。 ※ケガをしたり、故障・破損の恐れがあります。	分解禁止
お客さまに引き渡す前に凍結が予想される場合は、水を抜いておいてください。（寒冷地仕様の水抜方法は、取扱説明書を参照ください） ※凍結破損で漏水し、家財等を濡らす財産損害発生の恐れがあります。	必ず実行

本製品の仕様と使用条件

給湯器温度設定	85℃以下	使用可能水質	水道水および飲用可能な井戸水(※1)
使用環境温度	【一般地用】 0～40℃		但し、内部の水を凍結させないでください。
	【寒冷地用】 －20～40℃		
給水給湯接続	PJ1/2	取付ピッチ	120～210mm
圧力条件	0.05MPa(流動圧)～0.75MPa(静水圧) **給水圧力≧給湯圧力** ※2		

※1 飲用可能な井戸水とは、水道法に定められた飲料水の水質基準に適合する水をいう。
※2 給湯圧力が給水圧力よりも高い場合、正常な調節ができなくなり、ヤケドをする恐れがあります。

ガス給湯器（比例制御式：16号相当）と組み合わせる場合の給水圧力

最低必要圧力	A＋0.07MPa（スプレーシャワー、スイッチシャワー） A＋0.10MPa（多機能シャワー）、A＋0.11MPa（スイッチ多機能シャワー）
最高圧力	0.75MPa（静水圧）

※Aはガス給湯器の最低作動圧力です。
測定条件は次の通りです。
●開閉ハンドルは全開です。
●給水温度5℃、吐出温度42℃（ガス給湯器との組み合わせが最も悪い冬季を想定）。
●給水圧力はガス給湯器直前における流動圧です。
●ガス給湯器の設定温度は最高温です。

貯湯式給湯器と組み合わせる場合の給水圧力

最低必要圧力	0.06MPa（流動圧）【スプレーシャワー】、0.07MPa（流動圧）【スイッチシャワー】 0.1MPa（流動圧）【多機能シャワー】、0.11MPa（流動圧）【スイッチ多機能シャワー】
最高圧力	0.75MPa（静水圧）

●給水圧力と給湯圧力の差を小さくしてください。温度調節が容易になり使いやすくなります。

その他の条件
●給水圧力が0.75MPaを越える場合は、市販の減圧弁で適正圧力（0.20～0.34MPa程度）に減圧してください。
●十分な機能を発揮させるため、給湯器の給湯温度は50℃以上60℃以下にしてください。
●不意の出湯によるヤケド防止のため、**給湯器の設定温度は60℃以下**にしてください。

施工前のご注意

●給水は上水道に接続してください。
※温泉水などの異物を多く含む水には使用できません。
●給水配管が右側、給湯配管が左側に配管されていることを確認してください。
※逆配管では表示通りに湯が出ません。
●給湯配管はできるだけ短くし、必ず保温材を巻いてください。
●商品の表面には、直接工具を掛けないでください。
※工具を掛ける場合には、必ず商品に布等をあてて保護してください。
●開梱・取付けの際には商品の表面に傷を付けないように十分注意してください。

●必ず配管中の異物を完全に洗い流してください。

施工完了図

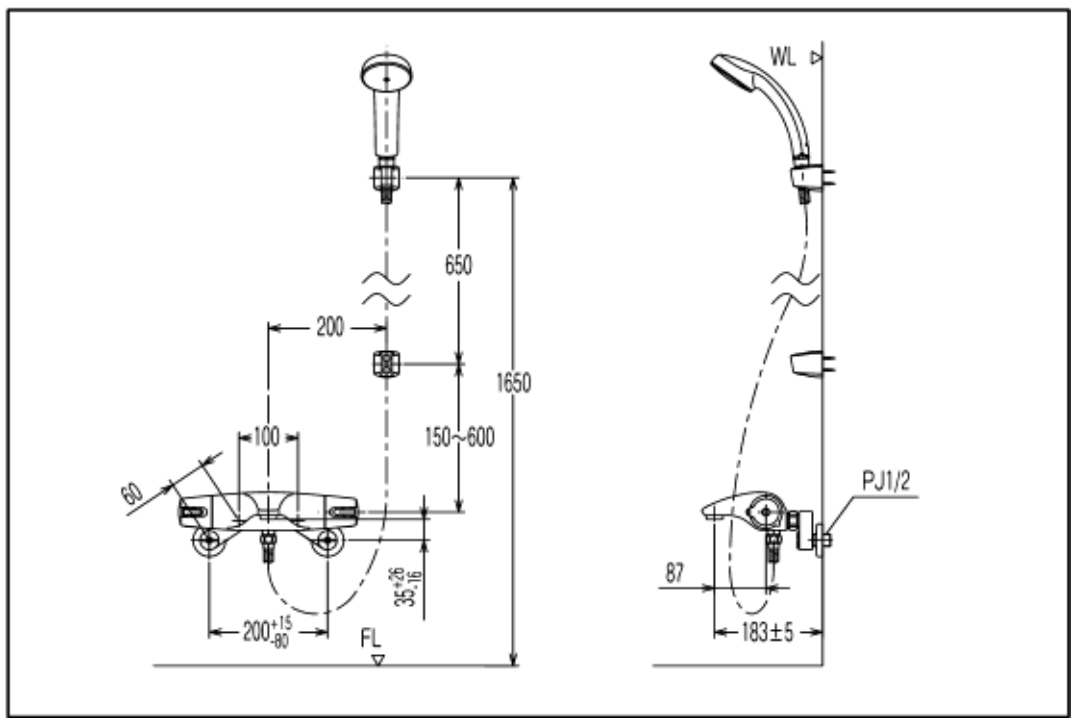

2.施工方法

1. 取付脚の取付

下図に従って取付脚を取付けます。

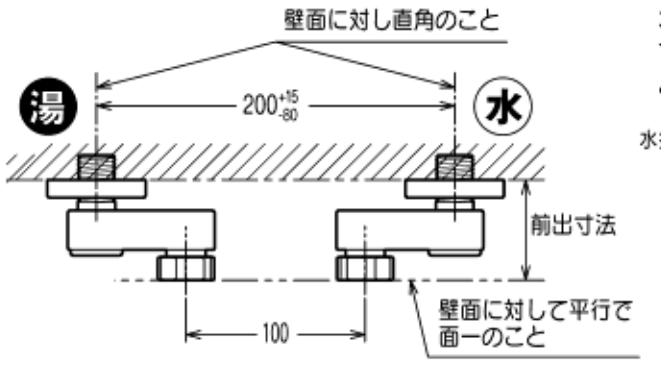

※寒冷地用の場合は水抜栓が水栓本体よりも上になると水抜きができませんので、必ず下になるように取付けてください。

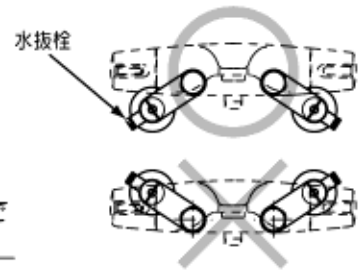

2. シャワーホースの取付

水栓本体の接続口にシャワーホースを接続します。

工具でしっかりと締めてください。

※スイッチシャワーの場合は、シャワーセット同梱の取付説明書をご覧下さい。

3. 水栓本体の取付

取付脚に水栓本体を取付けます。

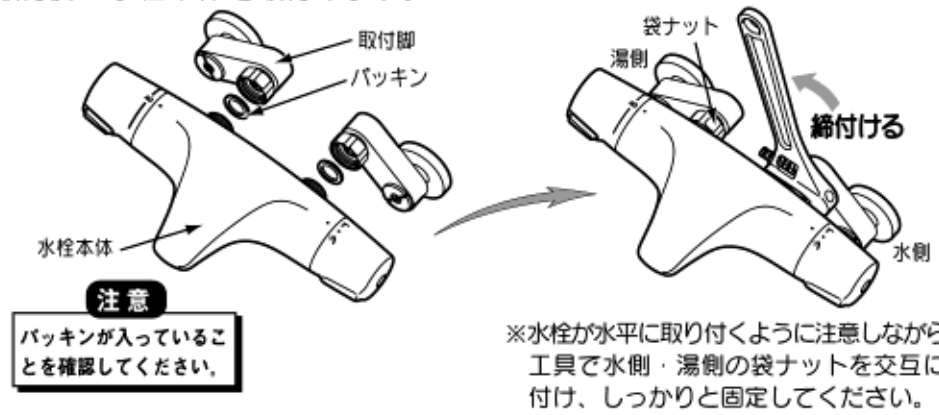

※水栓が水平に取り付くように注意しながら、工具で水側・湯側の袋ナットを交互に締付け、しっかりと固定してください。

4. シャワーフックの取付

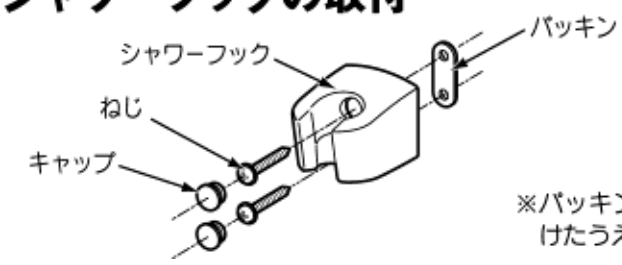

※パッキンをシャワーフック裏面に貼り付けたうえで、壁に固定してください。

株式会社 LIXIL
●商品・施工方法についてのお問い合わせ
お客さま相談センター　商品相談窓口
ナビダイヤル　TEL 0570－01－7173
※ナビダイヤルは、PHS・IP電話などご利用できません。TEL 0562-31-0793をご利用下さい。
受付時間　平日　9:00～18:00
土日・祝日　9:00～17:00
（ゴールデンウィーク、夏期、年末年始の休みは除く）

3.施工後の調節

水栓の機能を十分に発揮させるために、通水確認時に以下の項目を必ず確認してください。

① ストレーナーの清掃

1. 流量調節栓を閉じる。

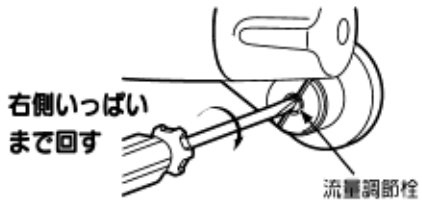

2. 切替ハンドルを吐水口側（下）に回す。

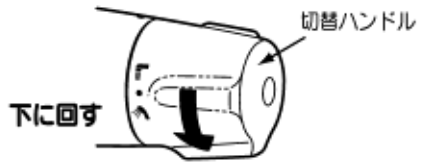

3. ストレーナーホルダーを取り外す。

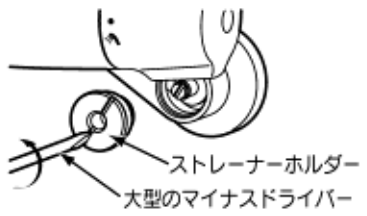

4. ストレーナーに付いたゴミや汚れを取り除く。

※ブラシ等を使って水洗いしてください。

5. 元通りに取り付け、流量調節栓を開ける。

※ストレーナーは湯側・水側の２ヶ所あります。

② 給湯温度の設定

給湯器の給湯温度を設定します。

●十分な機能を発揮させるため、給湯機器の給湯温度は50℃以上をお勧めします。
ただし、ヤケド防止のため、60℃を超えない設定としてください。

※給湯温度が確認できない場合は同梱のタグをハンドルに付けてください。

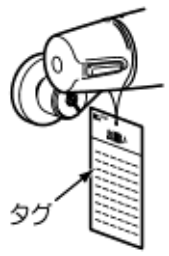

③ 流量の調節

1. 温度調節ハンドルを水側（上）いっぱいに回す。

2. 切替ハンドルを吐水口側（下）に回し、全開で吐出する。

3. 水側（右）の流量調節栓を調節する。

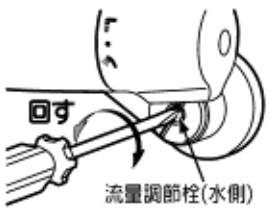

調節の目安

洗面器をいっぱいにするのに約10秒弱（=20L/分程度）

4. 温度調節ハンドルの目盛「40」をマークに合わせる。

5. 水側と同様に湯側（左）の流量調節栓を調節する。

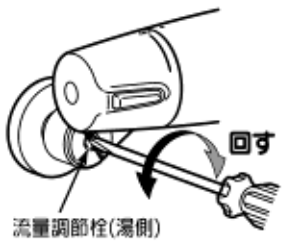

④ 吐出温度の確認

温度調節ハンドルは工場で設定していますが、使用条件(給水・給湯圧力、給湯温度)が異なると、表示通りの温度が出ないことがあります。
吐出温度が表示通りになっているか、以下の要領で確認してください。

1. 温度調節ハンドルの目盛「40」をマークに合わせる。

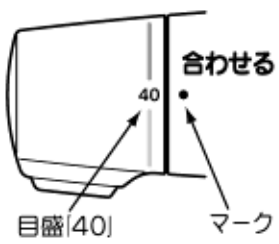

2. 吐出温度を確認する。

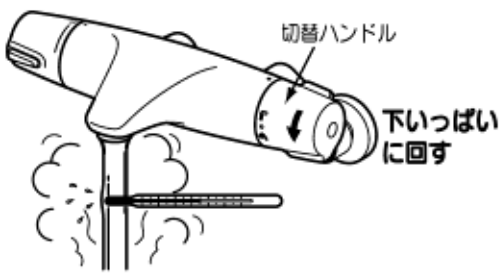

吐出温度が適温（約40℃）である ➡ そのままお使いいただけます。

吐出温度が適温からズレている ➡ 「5.温度調節ハンドルの設定」の項を参照し、設定し直してください。

⑤ 温度調節ハンドルの設定

1. 吐出温度を約40℃に合わせる。

目盛「40」に関係なく吐出温度が約40℃になるようにハンドルを回して調節します。

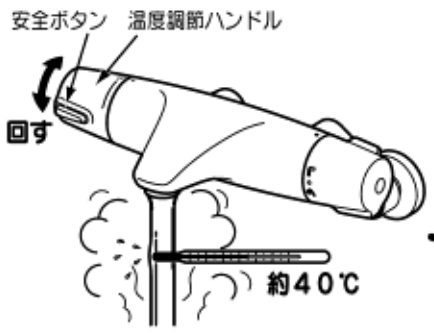

※温度調節ハンドルを湯側に回すと目盛「40」付近で一度止まります。これより高温側に回したいときは安全ボタンを押しながら回してください。

2. 温度調節ハンドルを外す。

吐出温度が約40℃になったところで止水し、ハンドルが回らないよう注意して外します。

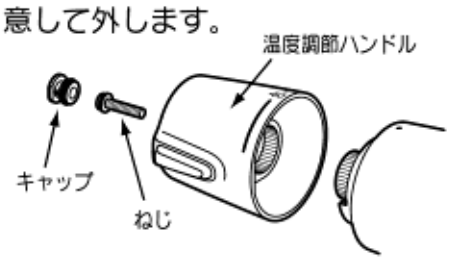

3. 温度調節ハンドルを付け直す。

温度調節ハンドルの目盛「40」がマークに合うように取り付けます。

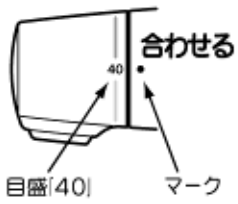

注意

固定後に約40℃の湯が出ることを確認してください。

4.引渡前の確認

お客さまに引き渡すまえに以下のような現象がないか確認してください。

現象	点検内容	点検箇所	処置
流量が少ない	圧力は十分か？		「使用条件」の項参照。
	配管途中に大きな抵抗はないか？		抵抗となる障害物を取り除く。
	ストレーナーのゴミ詰まりはないか？	①(湯側と水側),⑥,⑧	ゴミ等を水で洗い流す。
	整流網のゴミ詰まりはないか？	⑦	ゴミ等を水で洗い流す。
	流量調節栓は十分開いているか？	②(湯側と水側)	流量調節栓を十分開らく
水が止まらない	ゴミかみはないか？	③	ゴミ等を水で洗い流す。
	キズはないか？	③	キズがあれば部品を交換する。
湯水の逆流がある	逆止弁は正常か？ (ゴミ、砂かみは？) (Oリングやシートにキズは？)	④(湯側と水側)	ゴミ等を水で洗い流す。 キズがあれば部品を交換する。
希望の温度が得られない	圧力は十分か？		「使用条件」の項参照。
	ストレーナーのゴミ詰まりはないか？	①(湯側と水側),⑥	ゴミ等を水で洗い流す
	流量の調節は良いか？	②(湯側と水側)	「流量の調節」の項参照。
	温度調節ハンドルの設定は良いか？	⑤	「温度調節ハンドルの設定」の項参照。

※点検箇所は下図を参照してください。

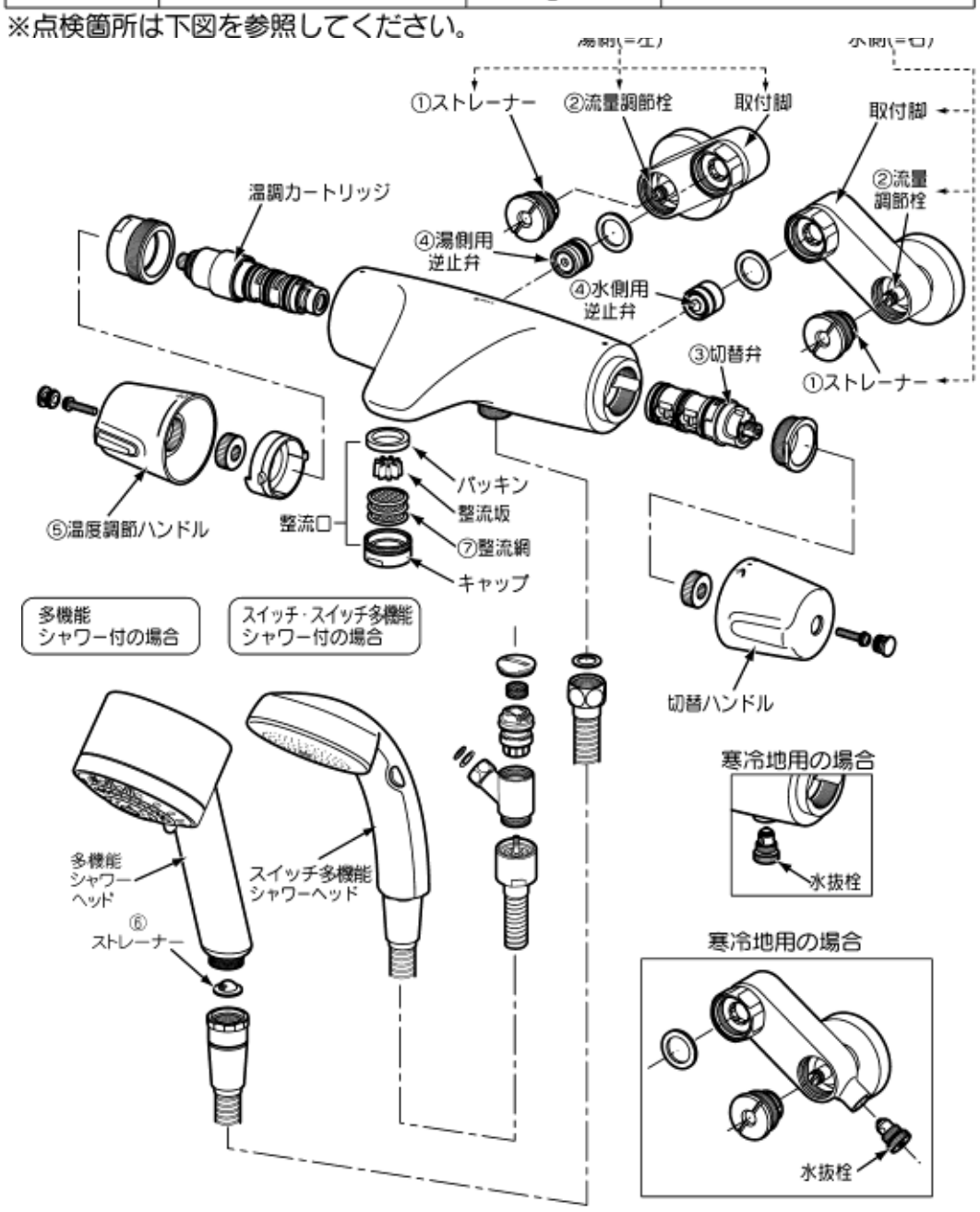

多機能シャワーの使用条件については、シャワーセットに付属の取付説明書を参照のうえご確認ください。