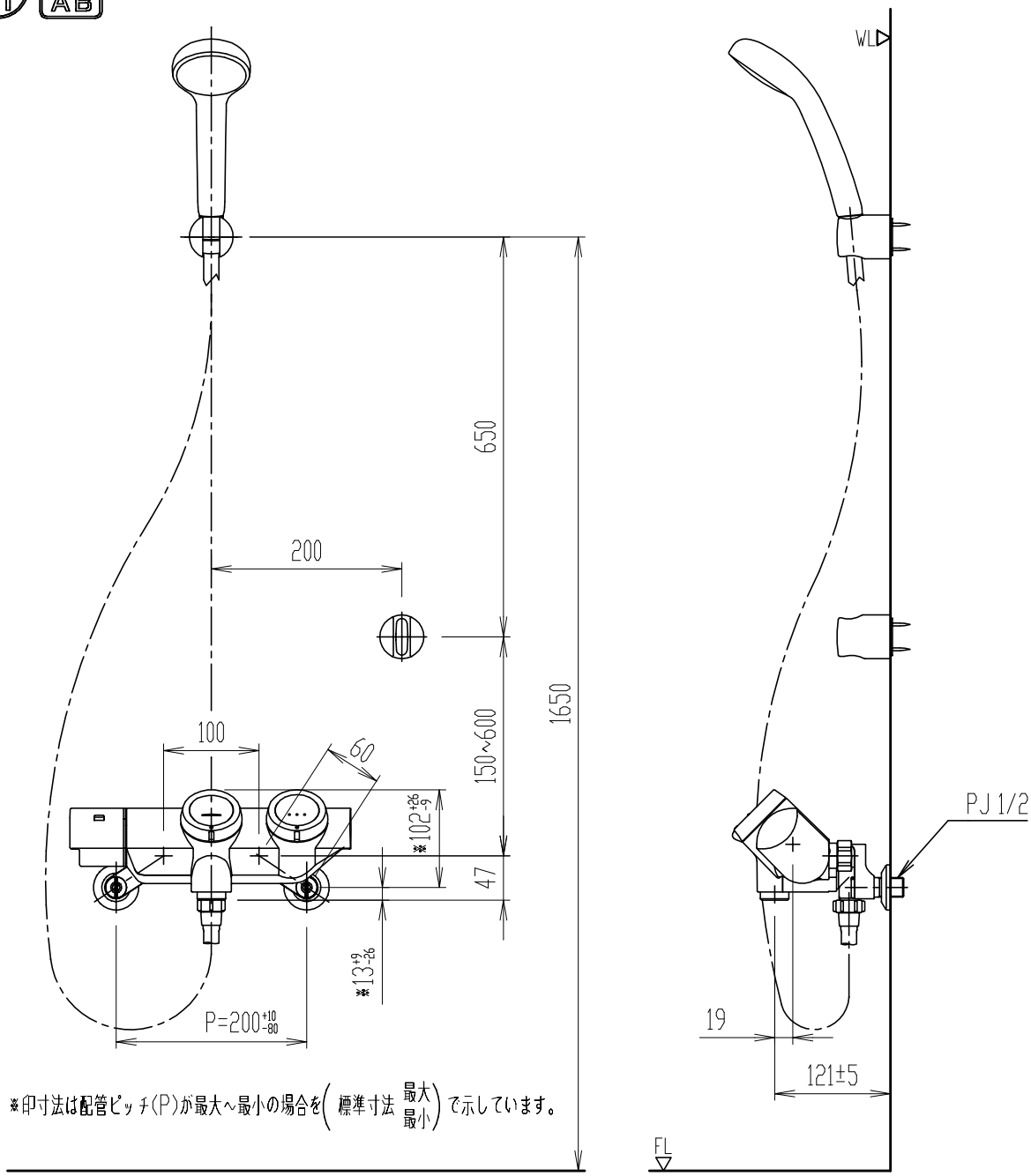

※印寸法は配管ピッチ(P)が最大～最小の場合を(標準寸法 最大 最小)で示しています。

・適温の湯を出すためには給湯器の温度50～60℃の設定をおすすめします。
・バス吐水とハンドシャワーを同時に使用することはできません。
・(約45℃最高温度規制仕様、ホース長さ1500mm、温度調節ハンドル調整要)
・節湯記号については、LIXILホームページを参照ください。
(http://inax.lixil.co.jp/eco/products_data/saving_energy/)

日付	2020.02.06	尺度	1:7	製図	釜山	検図	磯崎	品番	BF-HW156TSG
図番	XK-BFHW156-0031A							品名	サーモスタット付シャワーバス水栓(13)
備考									株式会社 LIXIL