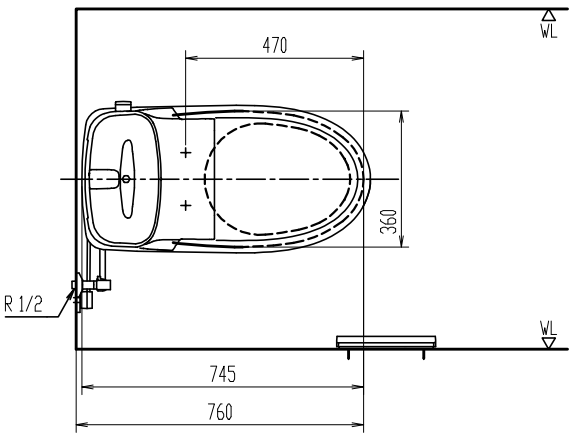

リモコン正面形状

アジャスター部の接続

＊アジャスター部は排水芯に合わせて切断し、塩ビ接着剤で確実に接続してください。

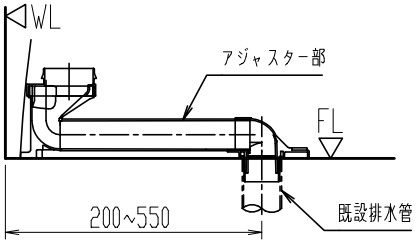

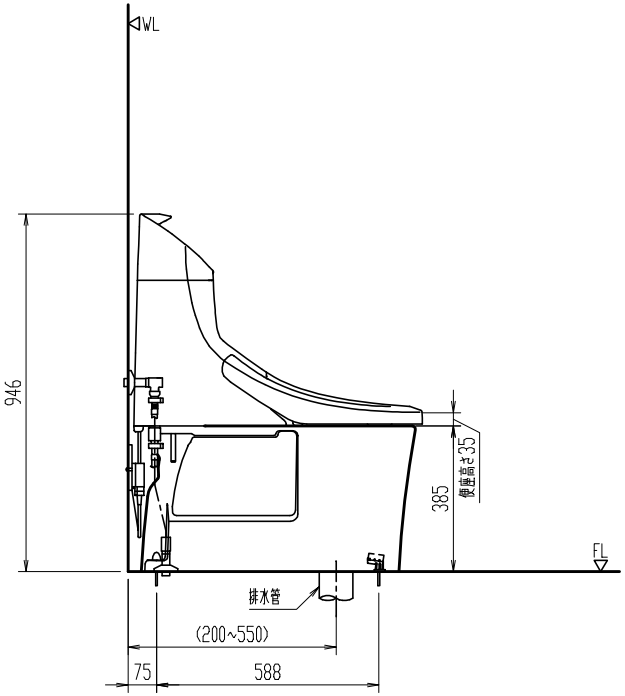

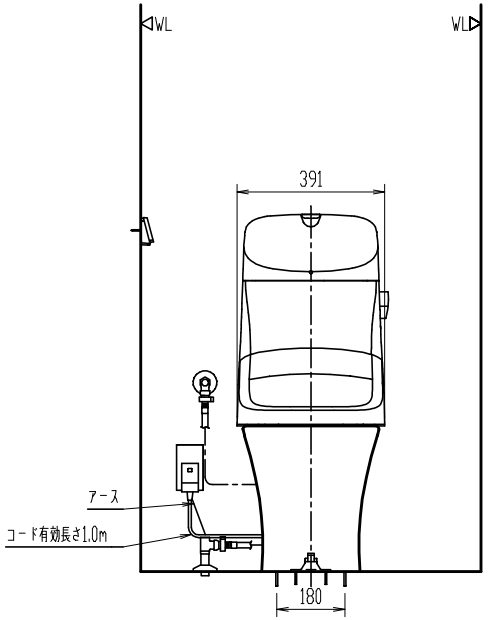

＊ タンク上部に棚等を設置する場合は床から1150mm以上の空間が必要。
＊ 既設の便器がソケットタイプの場合は、ソケットアダプターCF-200S(別途手配)を使用してフランジに取付ける。

＊ インバータ照明により誤作動する場合あり。
＊ 排水芯不明の場合、排水芯120mmの場合に対応できるように、CF-ZA10AHG(120)-SETを別途手配して排水管に取付ける。
＊ 既設の給排水管を利用するため( )内寸法は参考寸法、給水位置は寸法表示せず。
備考)同梱の止水栓は左右給水及び壁給水、床給水の双方に使用可能。
上図の場合、壁給水を実線、床給水を破線(参考)で示す。

BC-ZA20AH

洋風タンク密結脱臭防露便器(ｼｬﾜｰﾄｲﾚ)

節水・消音・防露ﾀﾝｸ　　洗浄水量：大5L、小3.8L

品番	品名	数
BC-ZA20AH	便器セット	1
DT-ZA281AH	タンクセット	1

＊ 製品両側面から70mm以上の空間確保。
＊ 給水位置は壁又は幅木から50mm以上離れていること。

＊ D種接地工事必要。ｱｰｽﾀｰﾐﾅﾙ付接地極付ｺﾝｾﾝﾄを使用のこと。

縮尺	製図	土井	検図	磯崎	備考	
1:20	図番	GS-CZA20AH-100001B/77488				
日付						
2020.04.07	株式会社 LIXIL					

陶器寸法許容差はJIS A5207に準ずる。　壁取付商品には、補強木による壁補強が必要です。詳しくは、商品別「壁補強」一覧を参照ください。