参考図

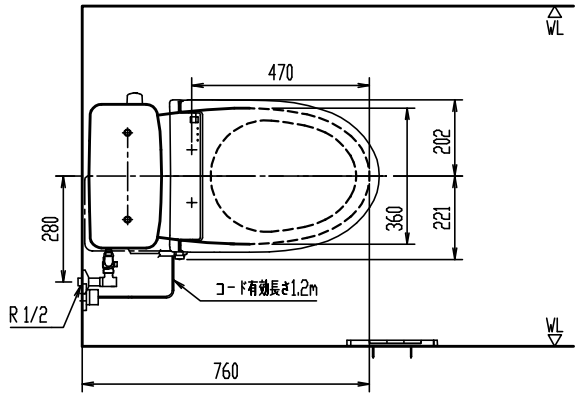

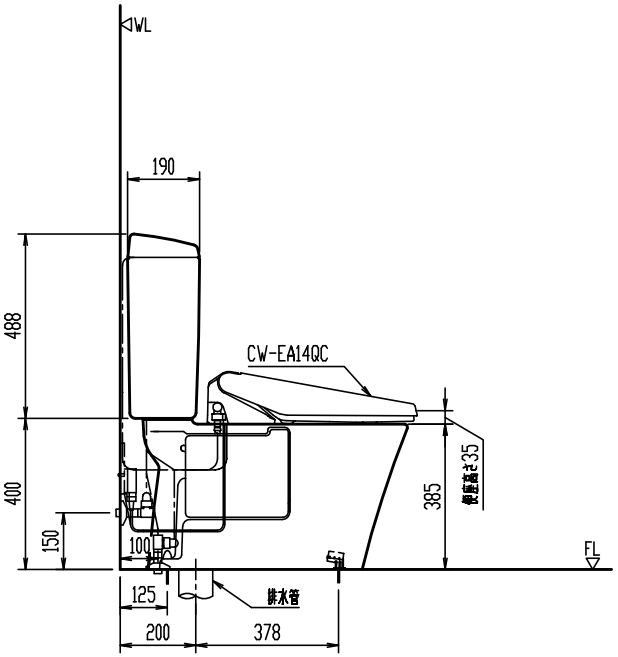

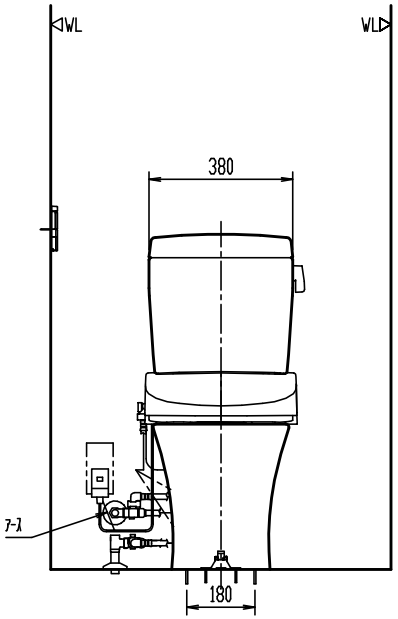

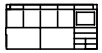

リモコン正面形状

排水塩ビ管の接続

＊ 接続は、塩ビ接着剤にて確実に行なって下さい。
＊ 接続（接着）位置及び立ち上げ高さは、配管サイズにより異なります。

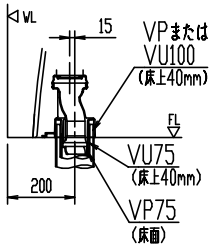

YBC-ZA10S

洋風タンク密結サイホン防露便器

節水・消音・防露タンク　　洗浄水量：大5L、小3.8L

器具明細

品　番	品　名	数
YBC-ZA10S	便器セット	1
DT-ZA150E	タンクセット	1
CW-EA14QC	シャワートイレ(便座)	1

＊ D種接地工事必要。アースターミナル付接地極付コンセントを使用のこと。

縮　尺	製図		検図		備考	
1:20	図番	GS-CZA10S-100131A/38999				
日　付						
2016.02.15	株式会社 LIXIL					

＊ インバータ照明により誤作動する場合あり。
備考）・同梱の止水栓は左右給水及び壁給水、床給水の双方に使用可能。
上図の場合、壁給水を寸法表記付きの実線、床給水を破線(参考)で示す。
・壁給水の場合の給水位置は、高さ500mmにも対応可能。

陶器寸法許容差はJIS A5207に準ずる。　壁取付商品には、補強木による壁補強が必要です。詳しくは、商品別「壁補強」一覧を参照ください。