参考図

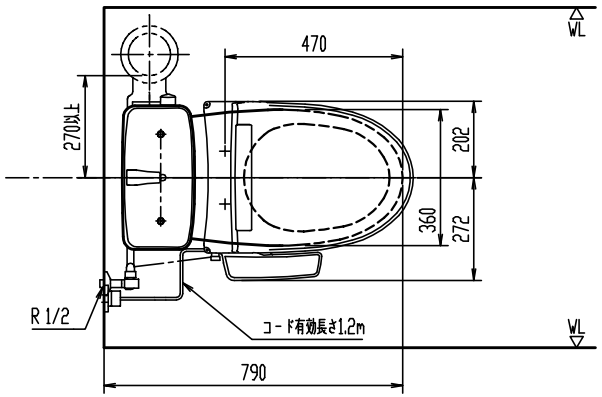

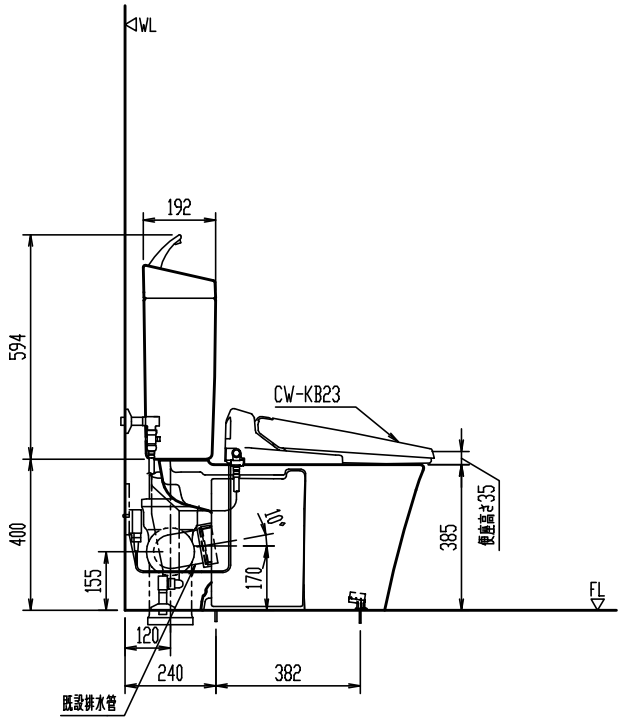

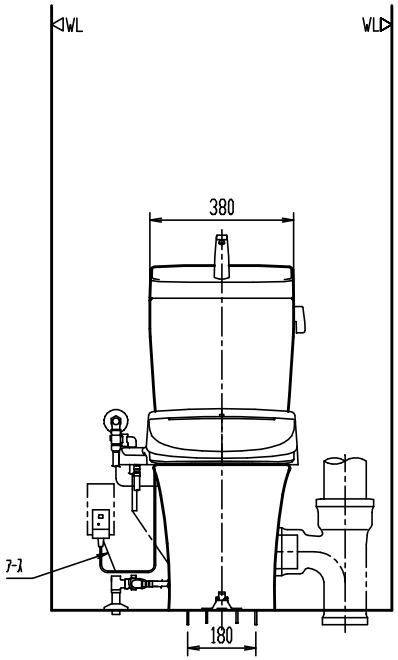

備考)同梱の止水栓は壁給水、床給水の双方に使用可能。
上図の場合、壁給水を実線、床給水を破線(参考)で示す。
＊ 既設の給排水管を利用するため、給水位置は寸法表示せず。

YBC-ZA10PM

洋風タンク密結床上排水ネオボルテックス防露便器

節水・消音・防露タンク　　洗浄水量：大6L、小5L

品番	品名	数
YBC-ZA10PM	便器セット	1
YDT-ZA180PM	タンクセット	1
CW-KB23	シャワートイレ(便座)	1

＊ D種接地工事必要。アースターミナル付接地極付コンセントを使用のこと。

＊ 排水取出し向って右側（給水左側）。

縮尺	製図		検図		備考	
1:20	図番	GS-CZA10PM-100016A/70945				
日付						
2017.06.30	株式会社 LIXIL					

陶器寸法許容差はJIS A5207に準ずる。　壁取付商品には、補強木による壁補強が必要です。詳しくは、商品別「壁補強」一覧を参照ください。