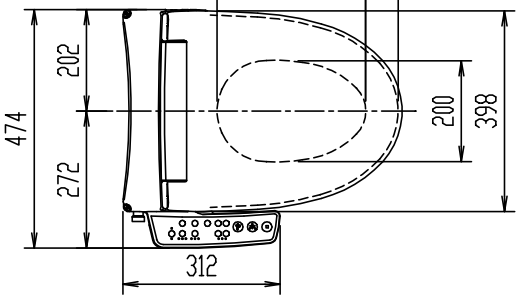


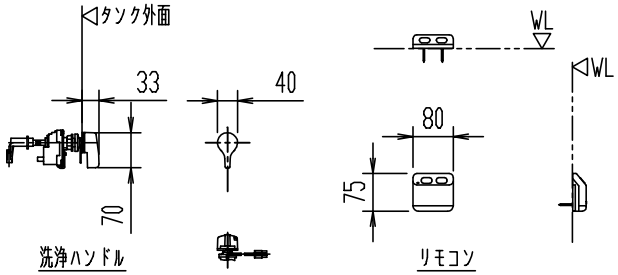


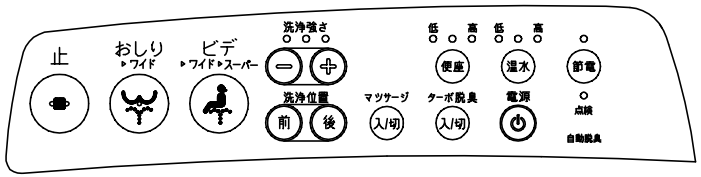


操作部拡大図

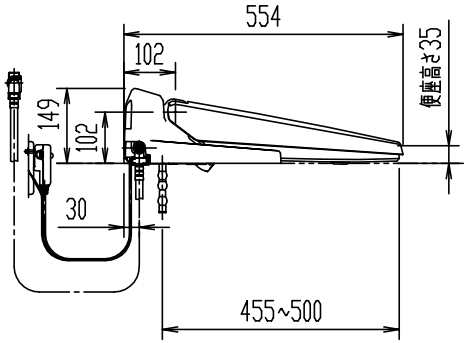


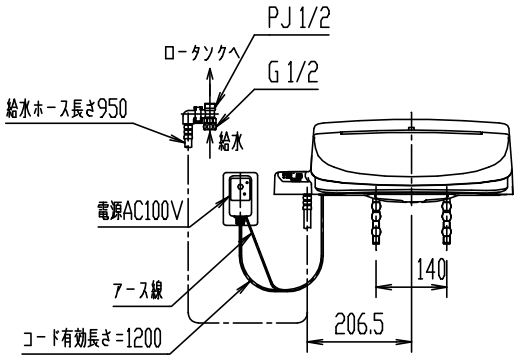


# CW-KB21QC

## シャワートイレ KBシリーズ

器具明細

| 品番 | 品名 | 数 |
|---|---|---|
| CW-KB21QC | シャワートイレ(便座) | 1 |

※(大型兼用)
※ D種接地工事必要。アースターミナル付接地極付コンセント使用のこと。
※ インバータ照明により誤作動する場合有り。
※ シャワートイレ2台以上並設では相互干渉防止必要。シャワートイレ品番末尾に(C1)(C2)もしくは(C3)付記のこと。

| 縮尺 | 製図 | 内山 | 検図 | 磯崎 | 備考 | |
|---|---|---|---|---|---|---|
| 1:15 | 図番 | XA-CWKB21-0006C | | | | |
| 日付 | | | | | | |
| 2018.04.02 | 株式会社 LIXIL | | | | | |