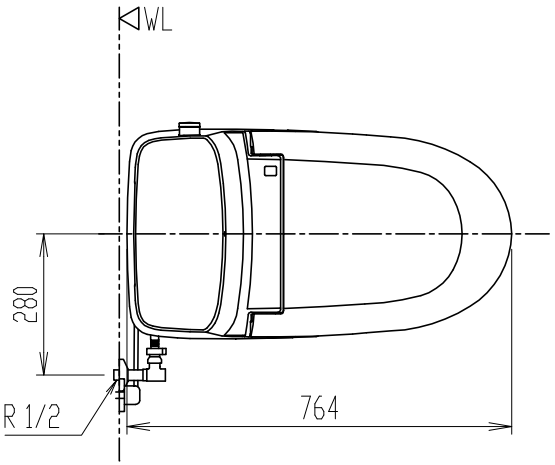


| 項　目 | | 仕　様 | |
|---|---|---|---|
| 電圧・最大定格電力 | | AC100V(400W) | |
| 形状 プラグ | | コンセント 対応 | アース線付 |

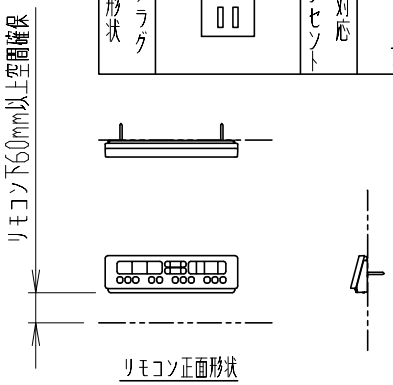


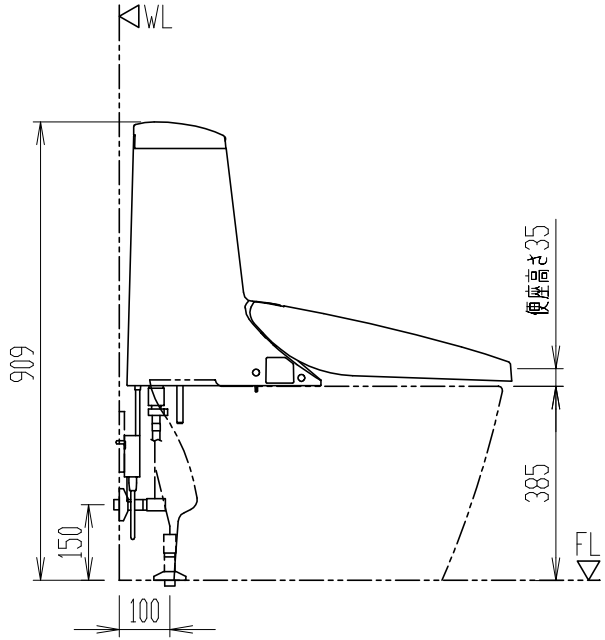


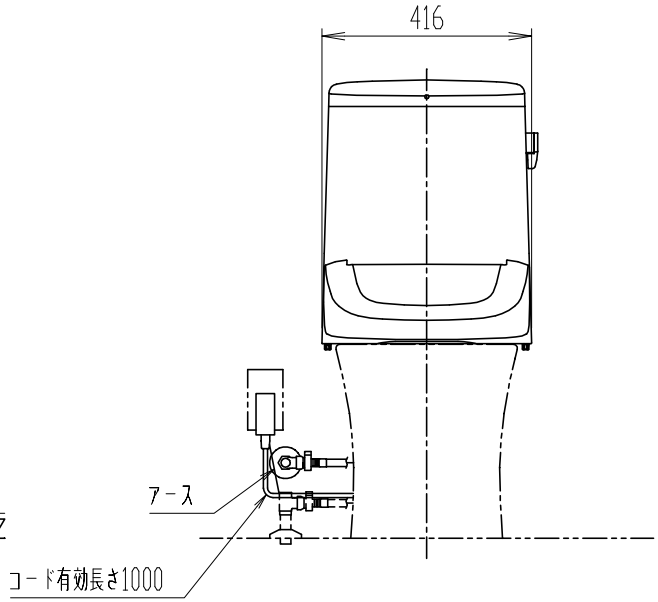


＊ インバータ照明により誤作動する場合あり。
＊ タンク上部に棚等を設置する場合は床から1150mm以上の空間が必要。
・同梱の止水栓は左右給水及び壁給水、床給水の双方に使用可能。
・上図の場合、壁給水を実線、床給水を破線(参考)で示す。

# DT-Z356

## タンクセット(シャワートイレ)

節水・消音・防露タンク　　洗浄水量：大5L、小3.8L

器具明細

| 品　番 | 品　名 | 数 |
|---|---|---|
| DT-Z356 | タンクセット | 1 |

＊ 製品両側面から70mm以上の空間確保。
＊ D種接地工事必要。アースターミナル付接地極付コンセントを使用のこと。

| 縮　尺 | 製図 | 石川 | 検図 | 磯崎 | 備考 | |
|---|---|---|---|---|---|---|
| 1:15 | 図番 | XT-TZ356-0001A | | | | |
| 日　付 | | | | | | |
| 2022.08.03 | 株式会社 LIXIL | | | | | |