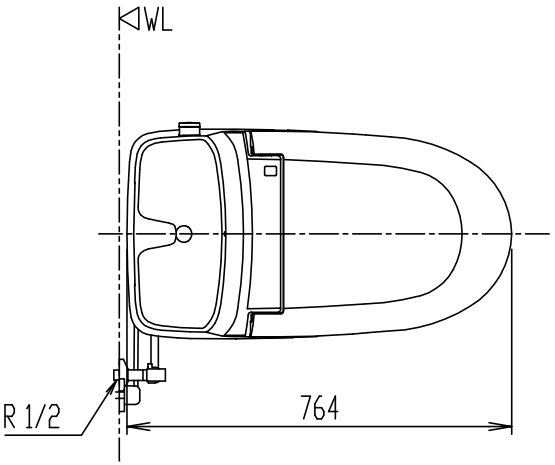

項　目		仕　様	
電圧・最大定格電力		AC100V(400W)	
形状 プラグ		コンセント 対応	アース線付

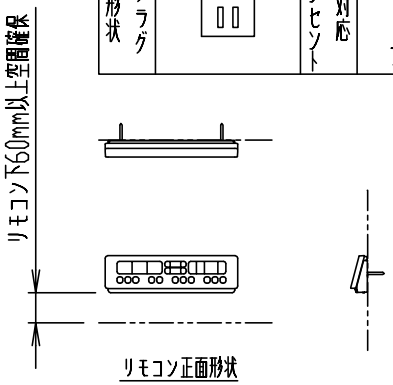

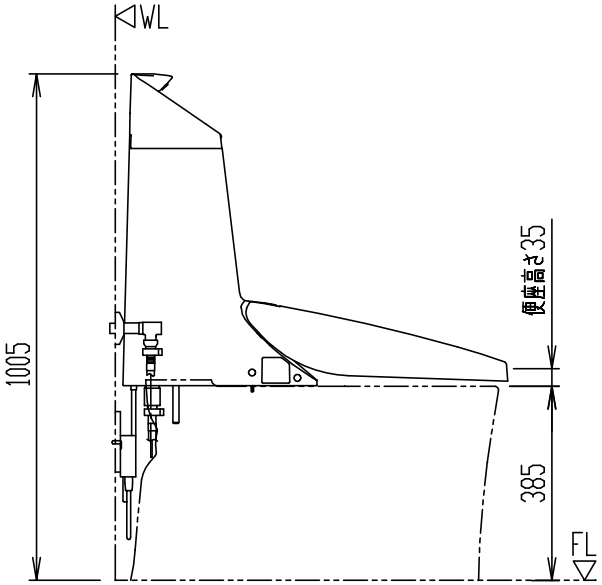

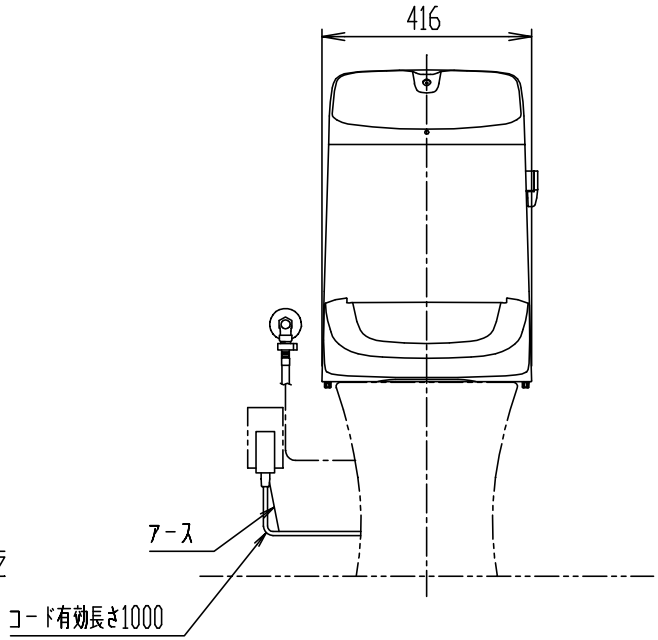

＊ タンク上部に棚等を設置する場合は床から1150mm以上の空間が必要。
＊ インバータ照明により誤作動する場合あり。
＊ 既設の給水管を利用するため給水位置は寸法表示せず。
・同梱の止水栓は左右給水及び壁給水、床給水の双方に使用可能。

DT-Z386H

タンクセット(シャワートイレ)

節水・消音・防露ﾀﾝｸ　　洗浄水量：大5L、小3.8L

器具明細

品　番	品　名	数
DT-Z386H	タンクセット	1

＊ 製品両側面から70mm以上の空間確保。
＊ D種接地工事必要。ｱｰｽﾀｰﾐﾅﾙ付接地極付ｺﾝｾﾝﾄを使用のこと。

縮　尺	製図	石川	検図	磯崎	備考	
1:15	図番	XT-TZ386-0002A				
日　付						
2022.08.03	株式会社 LIXIL					