項　目		仕　様	
電圧・最大定格電力		AC100V(350W)	
形状 プラグ		コンセント 対応	アース線付

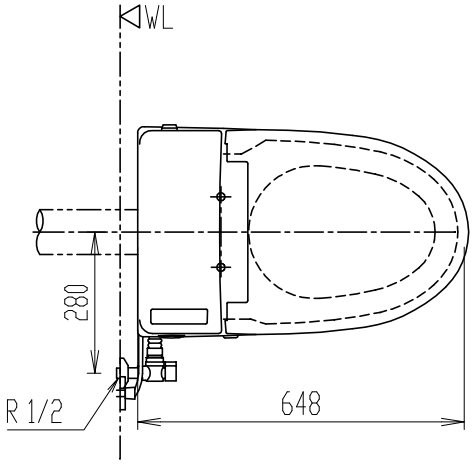

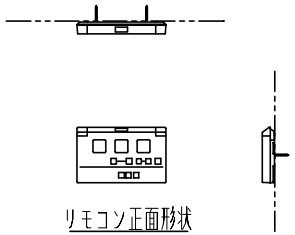

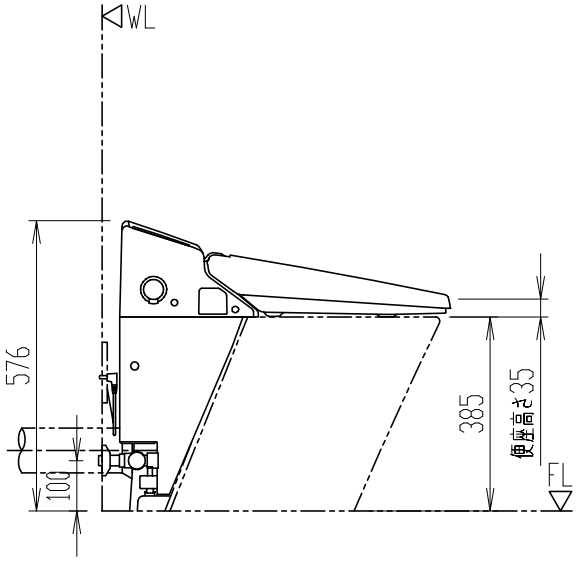

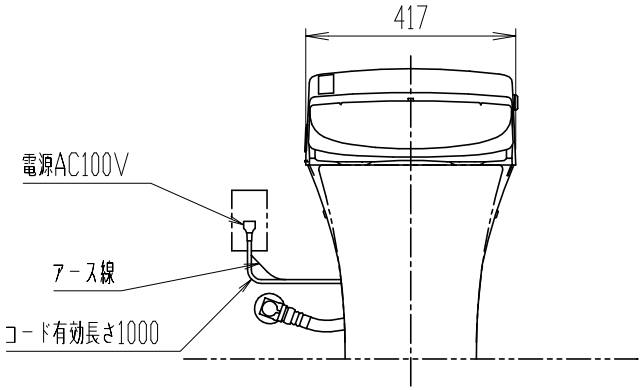

＊ インバータ照明により誤作動する場合あり。
＊ 機能部上部に棚等を設置する場合は床から1050mm以上の空間が必要。
＊ 同梱の止水栓は壁給水、床給水の双方に使用可能。
＊ 右給水の場合は、オプション給水ホース(322-1138-60)を別途手配する。
＊ フレキホースの取り回しのため、壁との距離は35mmを確保する。

DV-K213P

機能部(シャワートイレ)

器具明細

品　番	品　名	数
DV-K213P	機能部	1

＊ 製品両側面に120mm以上、背面に35mm以上の空間確保。
＊ 設置前に水圧判定治具(CWA-234)で、水圧の確認を行ってください。
＊ 電源には漏電遮断器(高感度高速形(定格感度電流15mA以下、動作時間0.1秒以内))を設置する。
＊ D種接地工事必要。ｱｰｽﾀｰﾐﾅﾙ付接地極付ｺﾝｾﾝﾄを使用のこと。
＊ 凍結防止には器具への通電が必要。

縮　尺	製図	石川	検図	磯崎	備考	
1:15	図番	XT-DVK213-0024B				
日　付						
2023.04.14	株式会社 LIXIL					