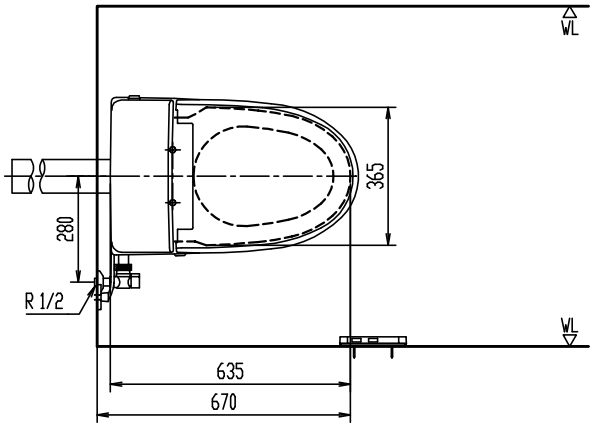

リモコン正面形状

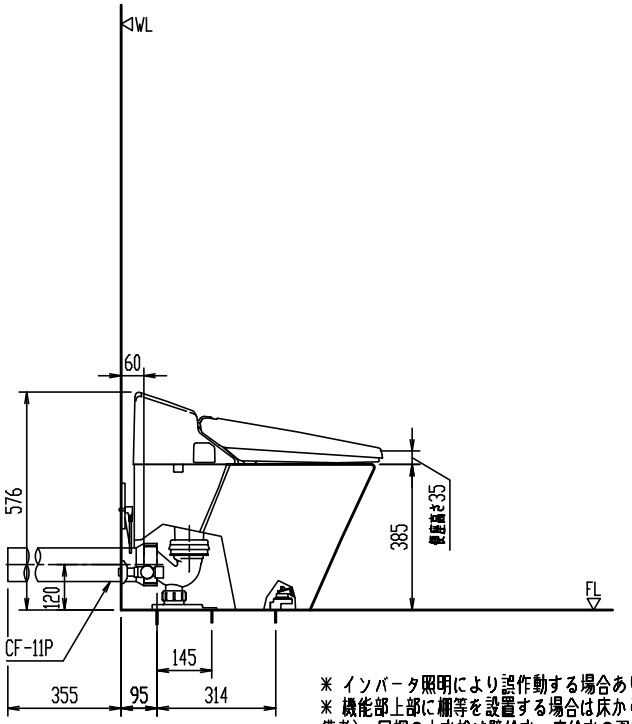

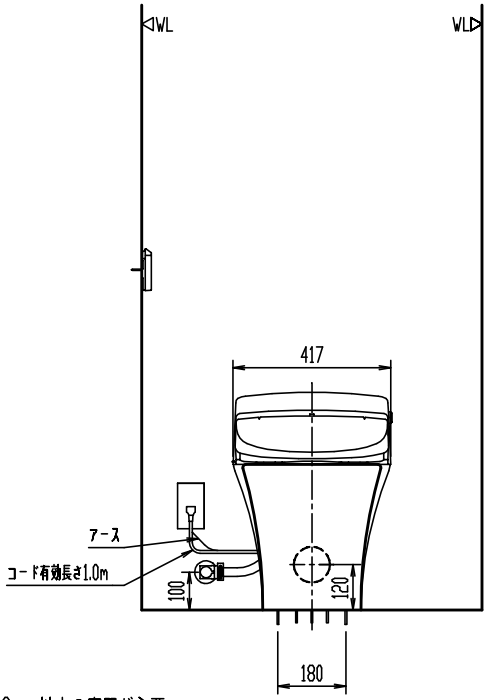

※ インバータ照明により誤作動する場合あり。
※ 機能部上部に棚等を設置する場合は床から1050mm以上の空間が必要。
備考)・同梱の止水栓は壁給水、床給水の双方に使用可能。
・右給水の場合は、オプション給水ホース(322-1135-62)を別途手配する。
・フレキホースの取り回しのため、壁との距離は35mmを確保する。

BC-J21P

洋風床上排水ダイレクトバルブ防露便器(シャワートイレ)

節水　　洗浄水量：大5L、小3.8L

品番	品名	数
BC-J21P	便器部	1
DV-J213GP	機能部	1
CF-11P	排水直管	1

※ 製品両側面に120mm以上、背面に15mm以上の空間確保。
※ 耐火仕様になっていないため排水管が防火区画を貫通する場合は事前に所轄消防局に確認のこと。
※ 設置前に水圧判定治具(CWA-234)で、水圧の確認を行ってください。

※ 流動圧0.07MPa(瞬間流量17L/min)以上が必要。
※ 最高水圧0.75MPa以下(静水圧)。※ 給水管呼び径13以上。
※ D種接地工事必要。アースターミナル付接地極付コンセントを使用のこと。
※ 一般地用、寒冷地用水抜式、寒冷地用流動式を兼用。※ 凍結防止には器具への通電が必要。
【寒冷地用水抜式の場合】トイレ内使用限界：0℃以上(室内暖房)、器具の水抜き。
【寒冷地用流動式の場合】トイレ内使用限界：0℃以上(室内暖房)、流動水量40L/h。

縮尺	製図	平野(智)	検図	山本	備考	
1:20	図番	GS-CJ21P-100001A/32616				
日付						
2014.05.27	株式会社 LIXIL					

陶器寸法許容差はJIS A5207に準ずる。　壁取付商品には、補強木による壁補強が必要です。詳しくは、商品別「壁補強」一覧を参照ください。