ZK5021PN

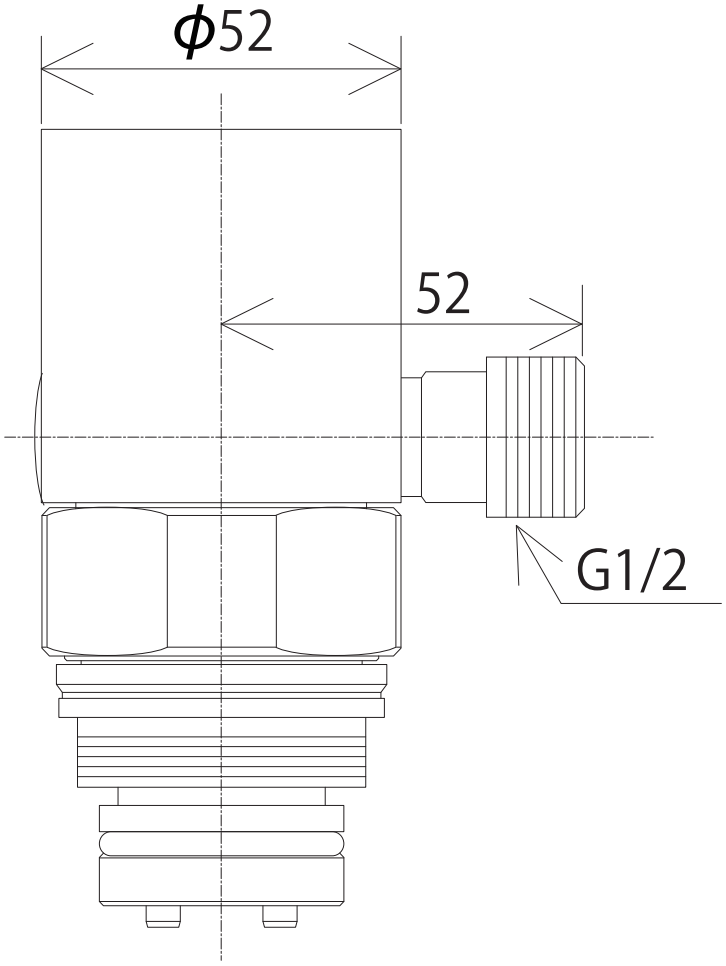

株式会社KVK