ZK5011PN

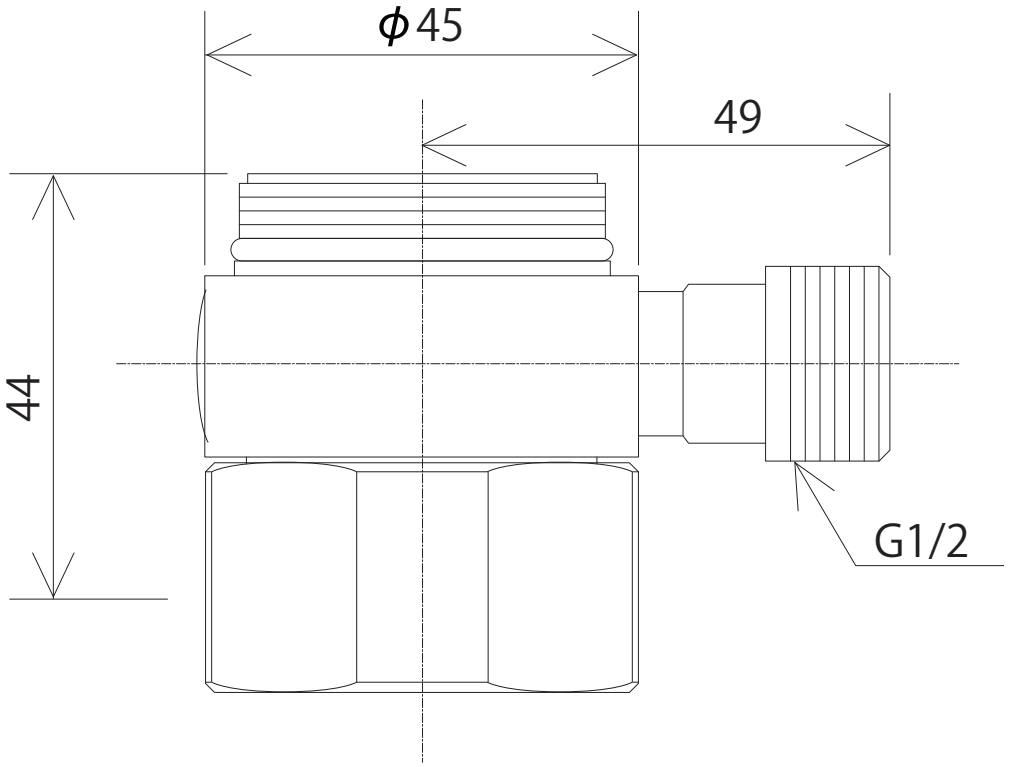

株式会社KVK