KM5081T(R20)

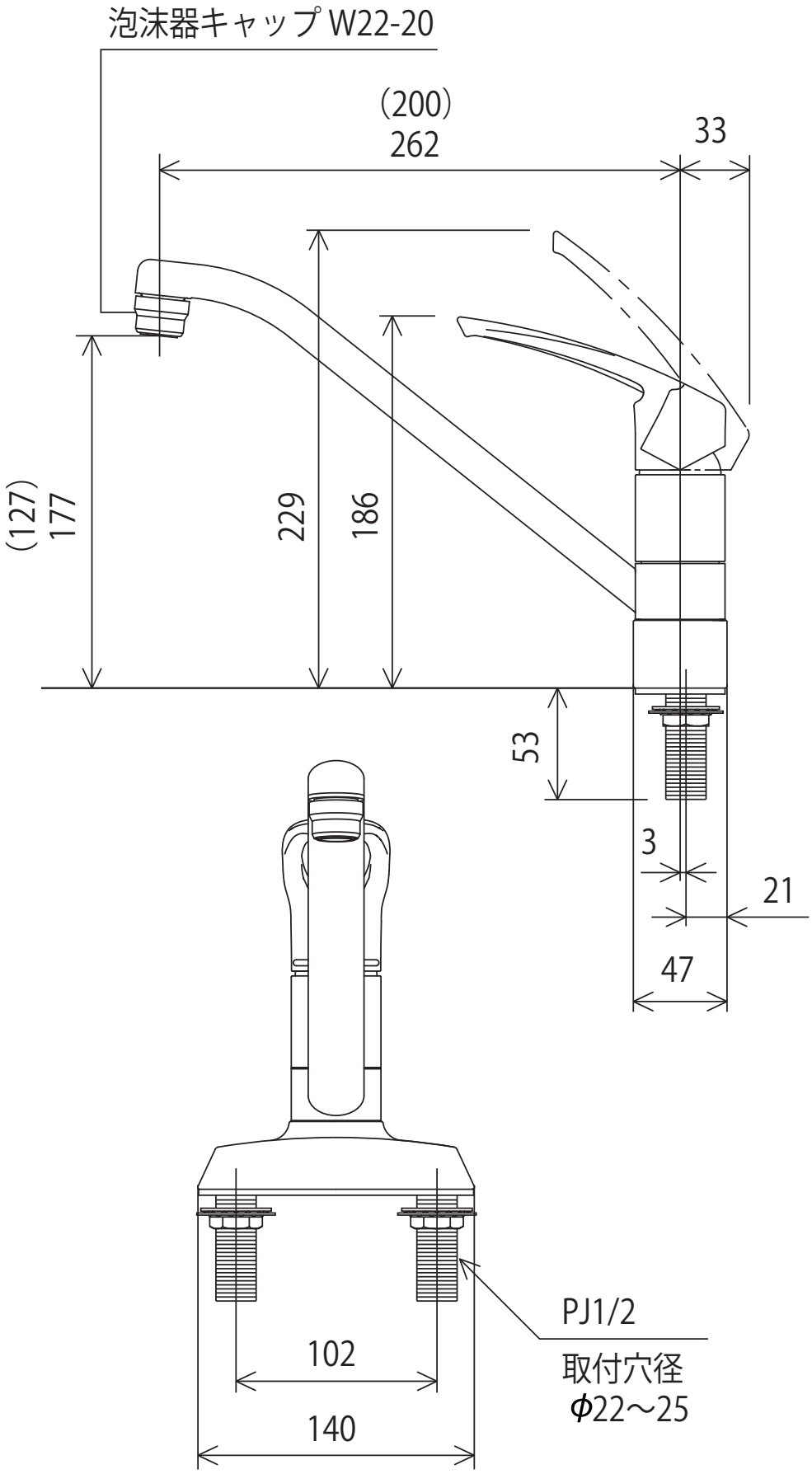

〈取付工具 G4〉

株式会社KVK