KM5011TF(R2)EC

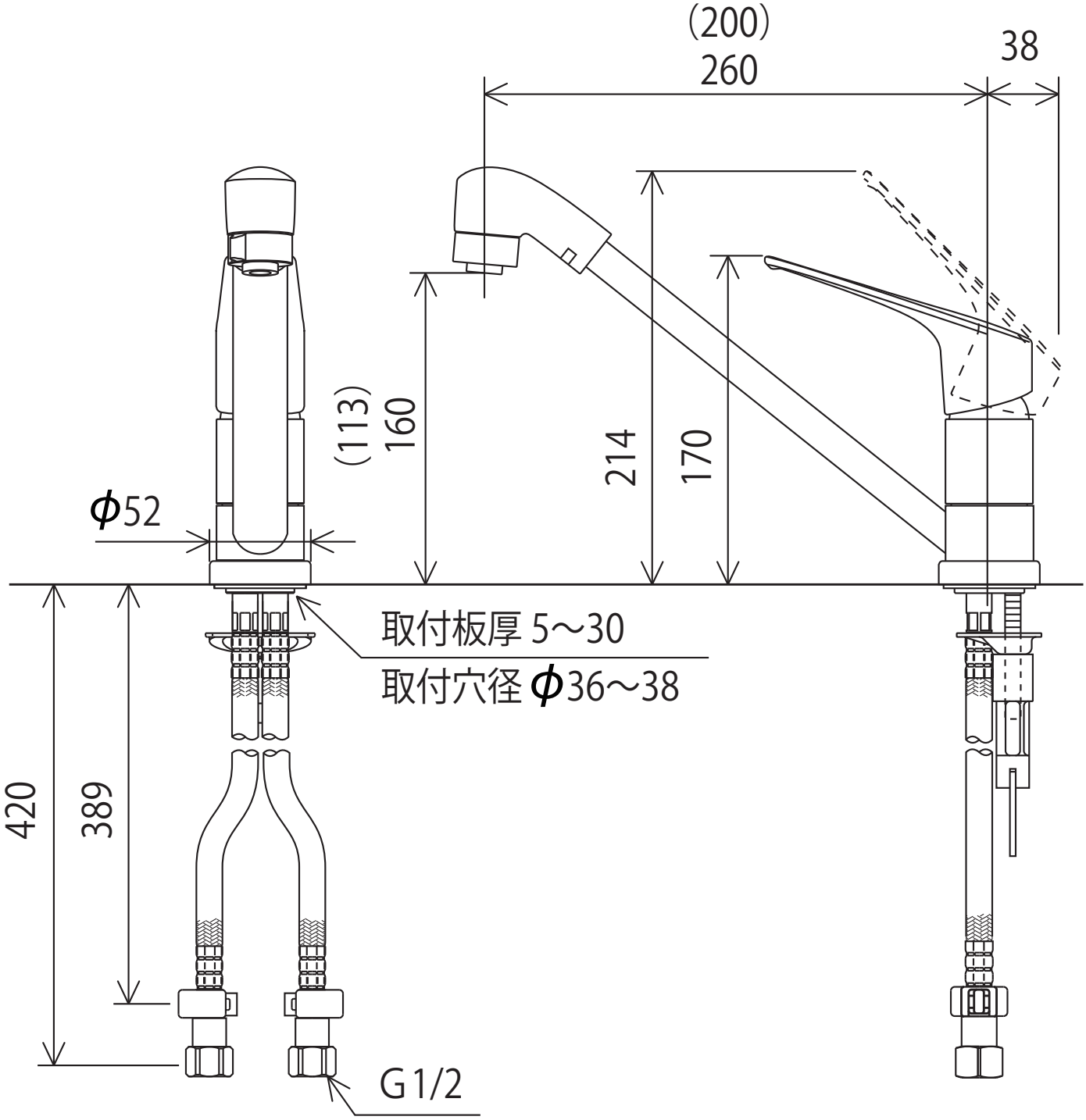

株式会社KVK