KM5011TF(R2)

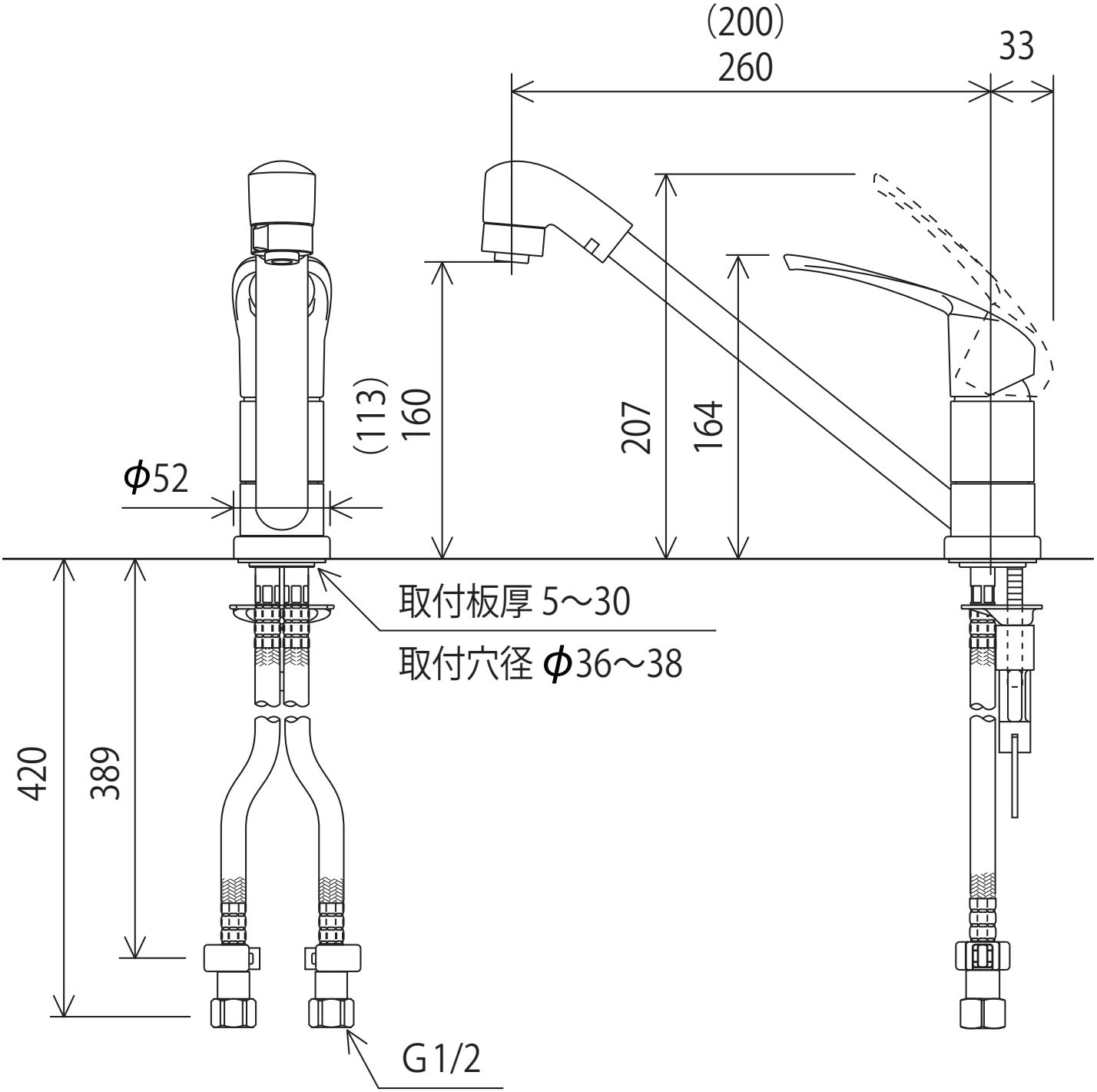

株式会社KVK