KF880T(R2)

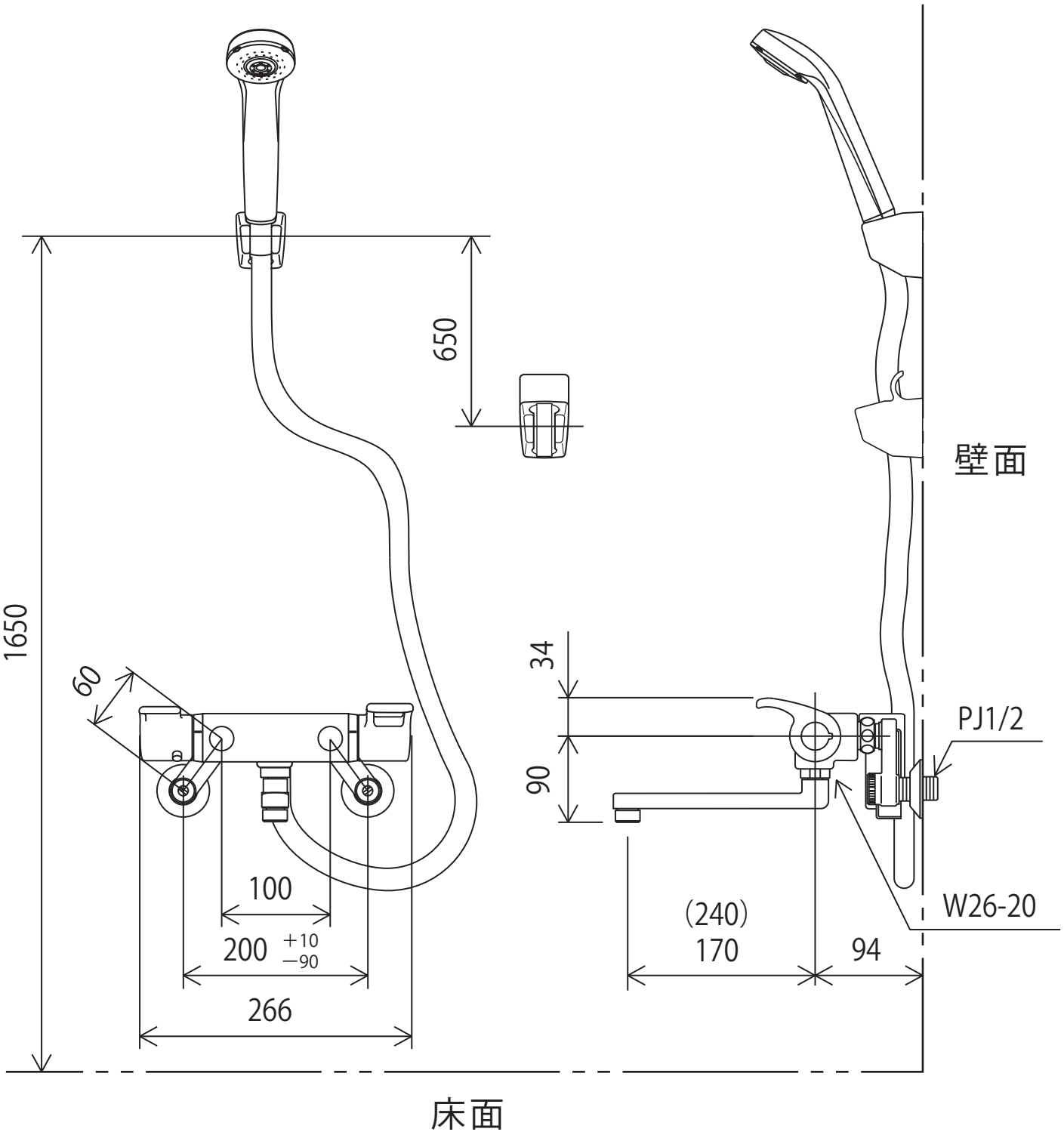

株式会社KVK