# KF800T(R2)(R3)S2

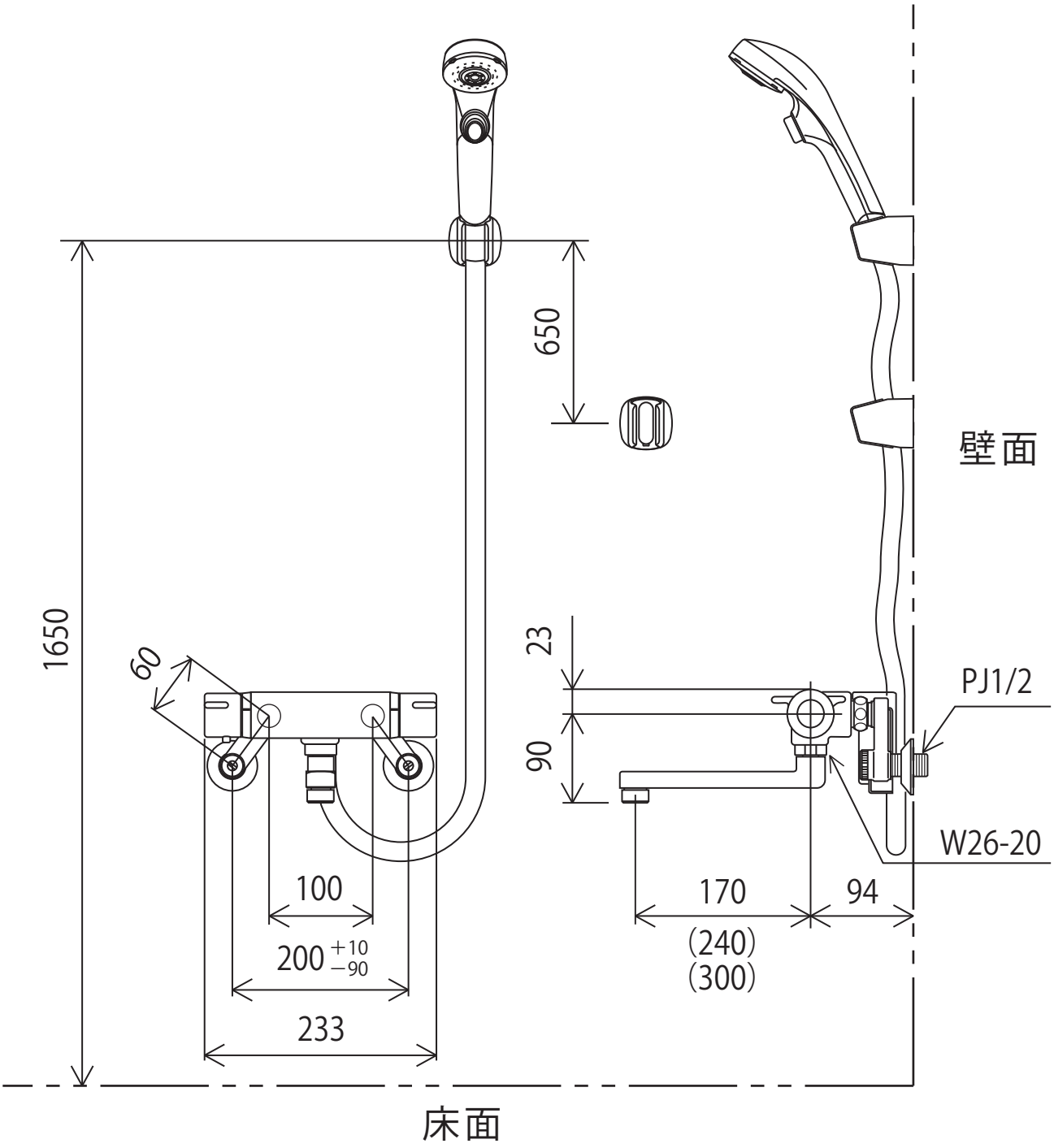


株式会社KVK