KF800HASJ

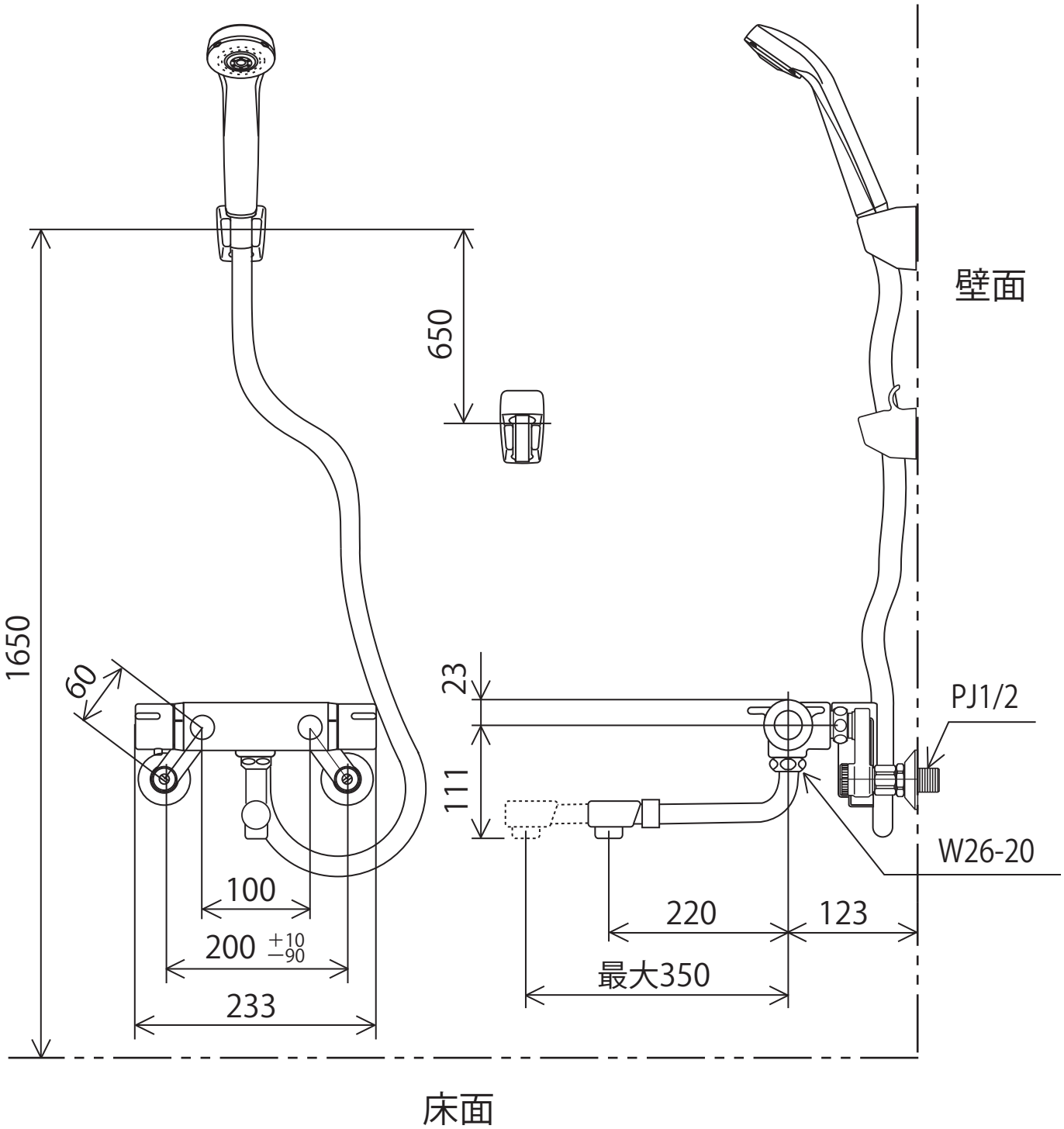

株式会社KVK