KF3070

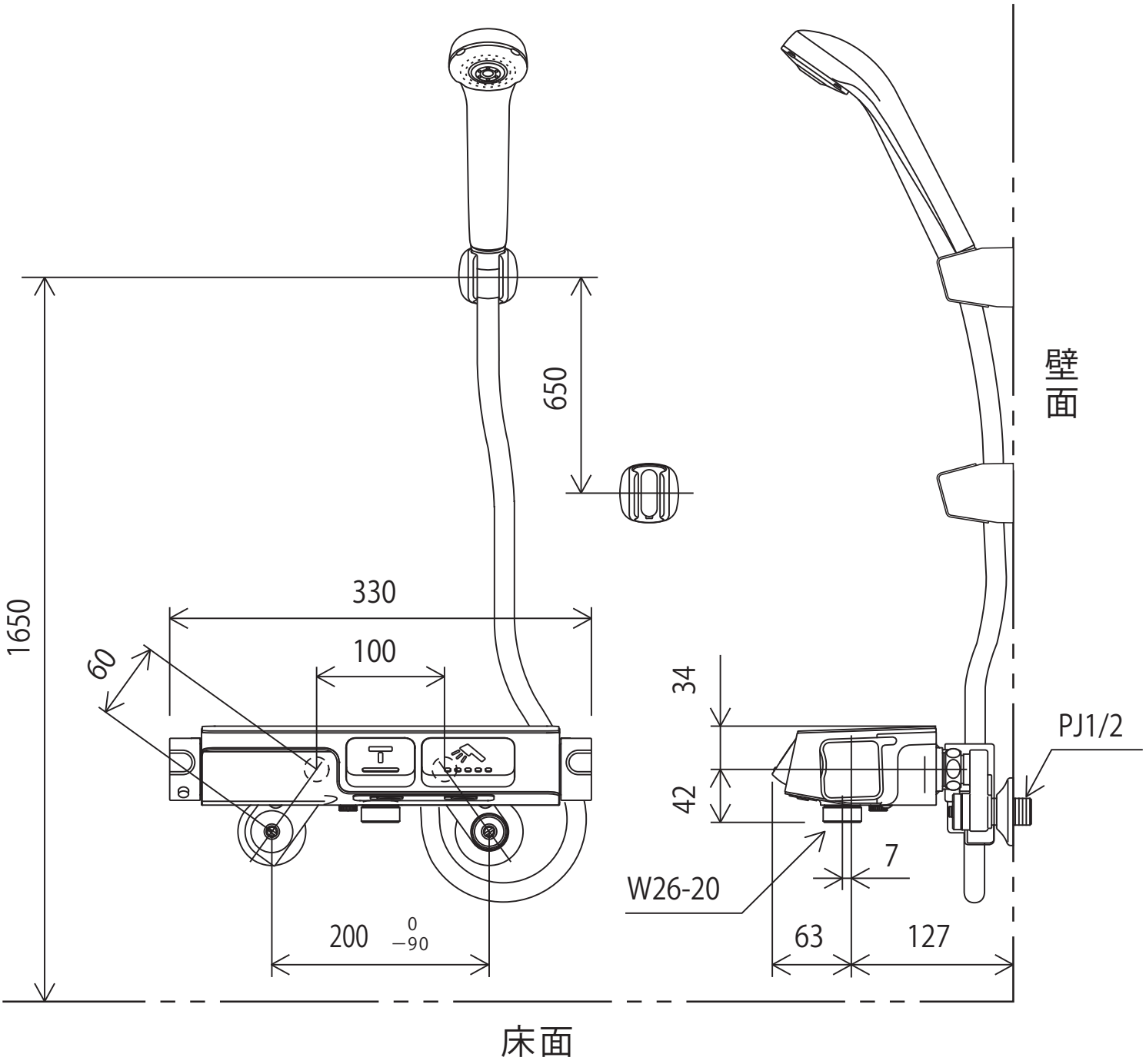

株式会社KVK