KF14E(R2)(R3)

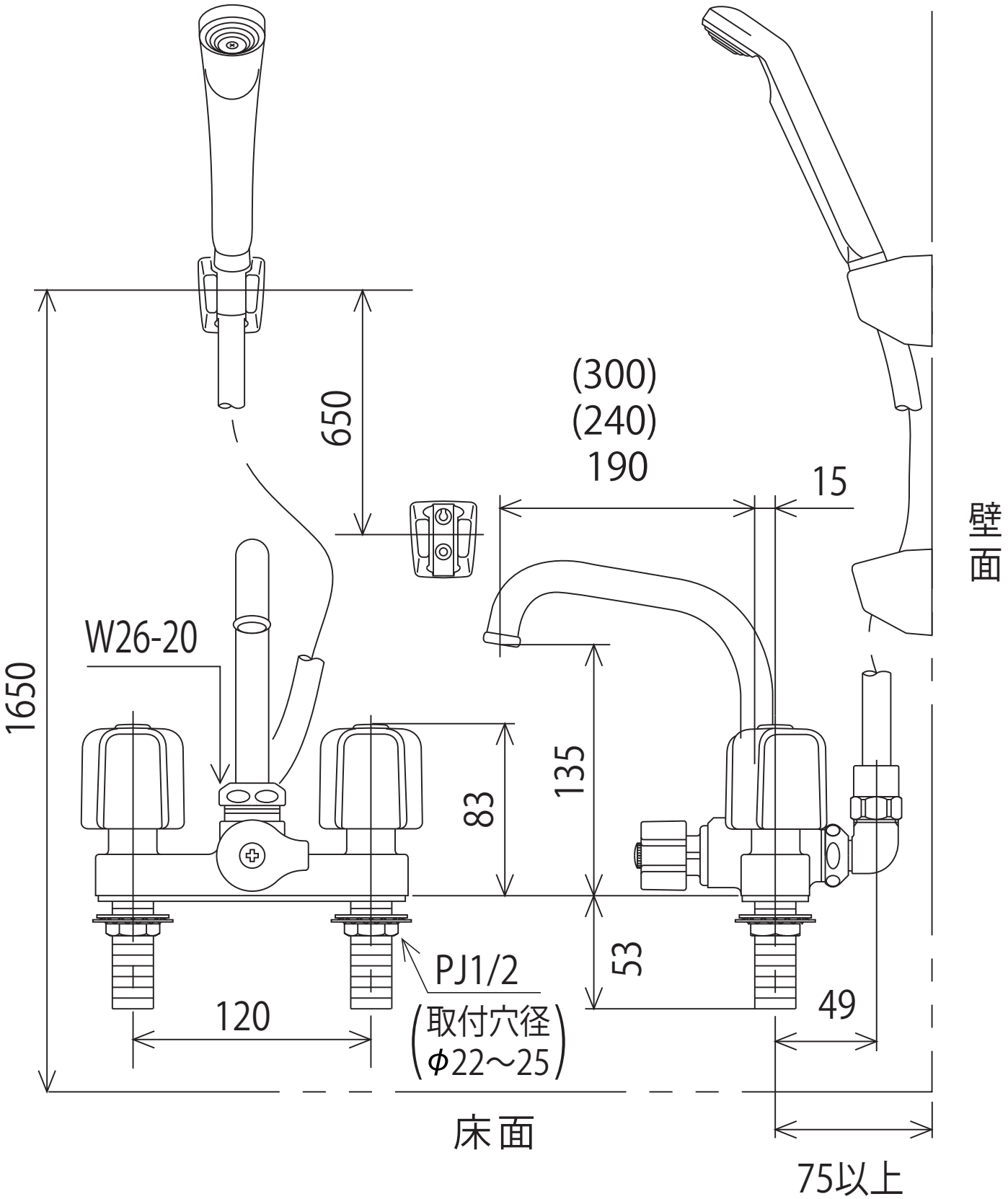

〈取付工具 G4〉

株式会社KVK