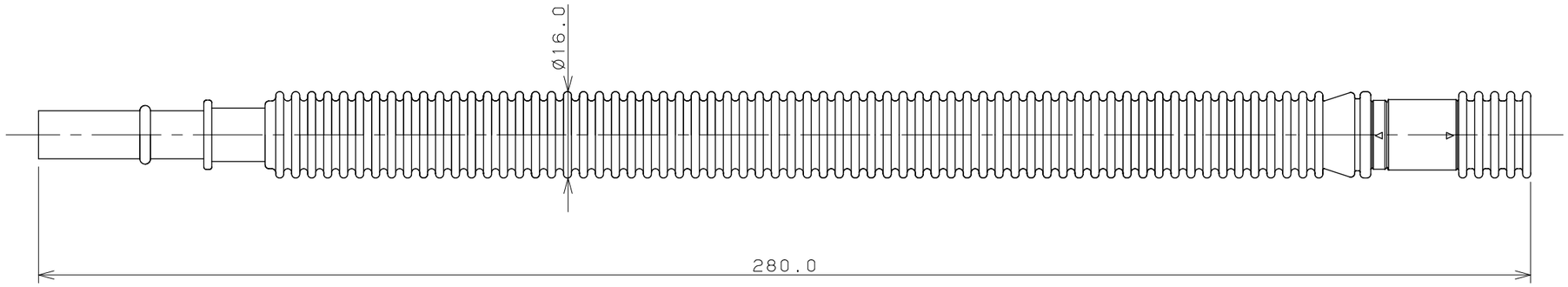

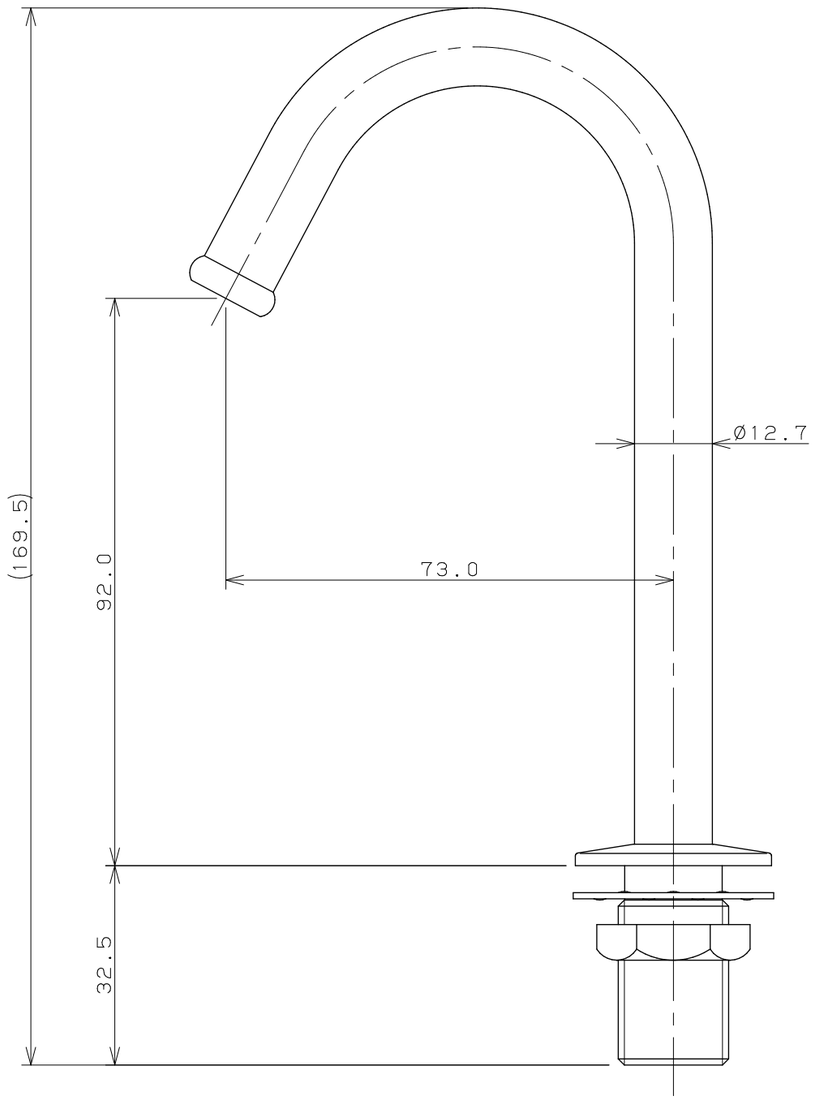

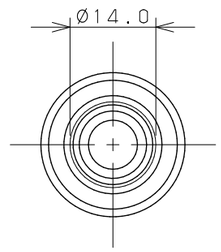

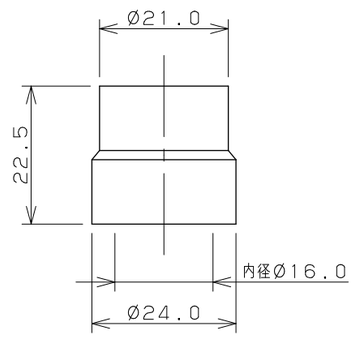

注：（　）内寸法は参考寸法である。

	単位mm	尺度	1/1	製図	検図	承認	品番 9668
KAKUDAI				登村	陰山	長瀬	品名 ロータンク手洗管セット
				2006年11月27日 作成			

A3