ロータンク用ボールタップの取替方法
（手洗管なし）

1.止水栓のハンドルを右にまわして水を止めます。（ドライバー式も右にまわせば止まります。）

2.レバーをまわしロータンク内の水を流し、ふたを外します。

3.フクロナットと送り座金をゆるめて外し、ボールタップ本体を取出します。

4.新しいボールタップ本体にアームと浮玉をセットし、ロックナットで強く締付け固定してください。

5.ボールタップ本体を取外した時と逆の順序でタンクに取付け、給水管と接続します。

※器具を取付ける前に、給水管内のゴミ、砂などを洗い流してください。

6.最後に止水栓の調節をします。まず、アームを手で一杯に押し下げ、そのまま止水栓を除々に開いていきます。その状態でオーバーフロー管のあふれ口より1センチ以上水位が上がらない程度に止水栓を開ければ調節完了です。
あとはふたを閉め、一度水を流して水もれなどがないか確認してください。

※浮玉がくさりやオーバーフロー管などに当らないようにしてください。

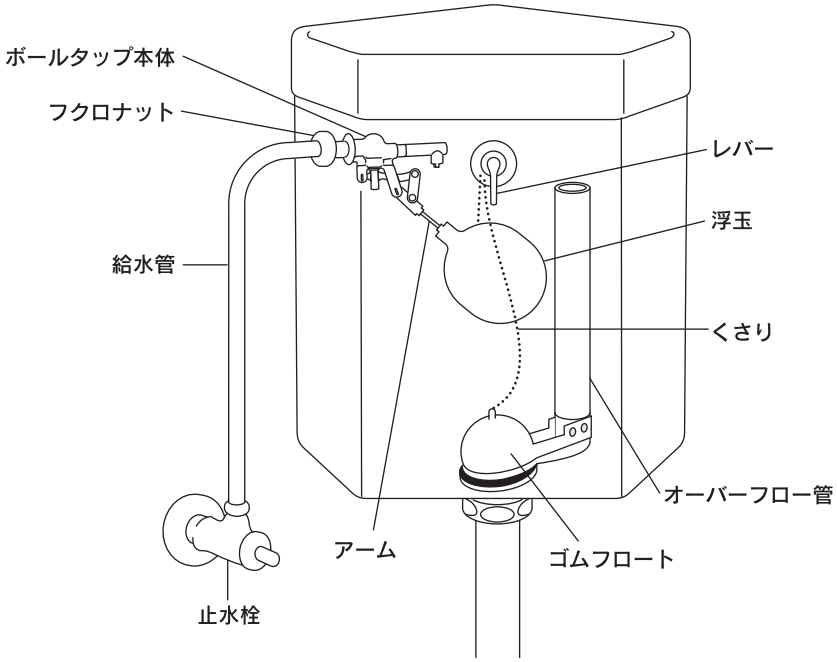

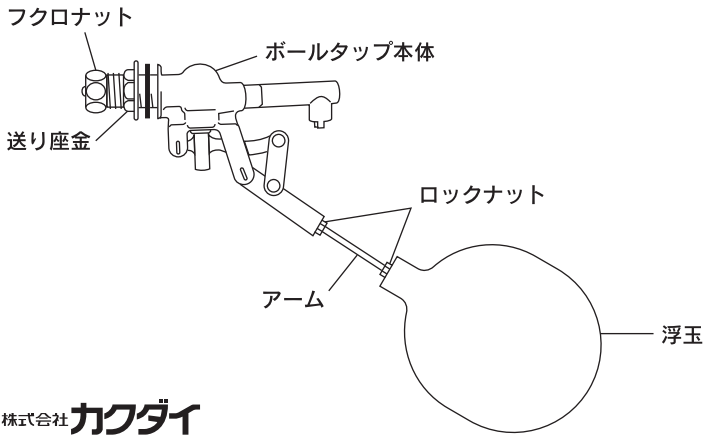

株式会社カクダイ
本社　〒550-0012 大阪市西区立売堀1-4-4
☎(06)6538-1124

0713SG　M-F0908B