ロータンク排水弁セット
取扱説明書

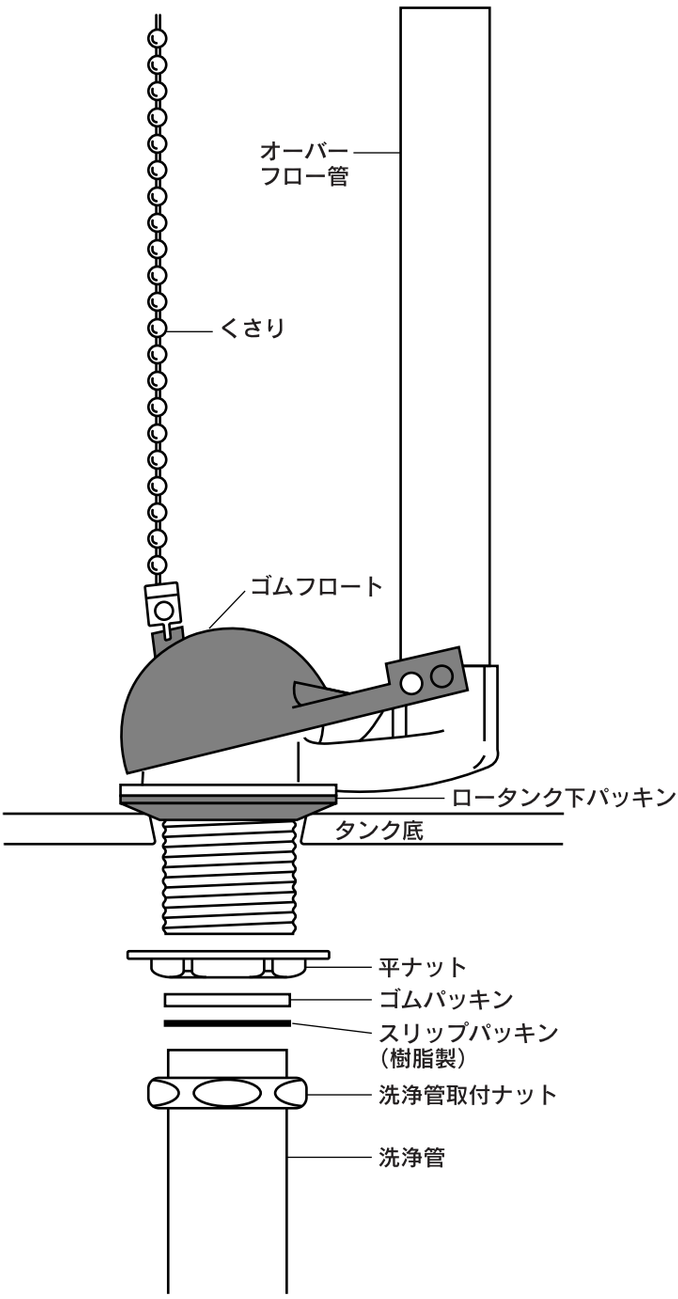

《取替方法》

1.止水栓を閉め、水を止めます。

2.タンク内の水を流し、ふたを外します。
※手洗金具つきの場合は、手洗金具がネジで固定されていますので左へまわして外してください。

3.使用中のオーバーフロー管やゴムフロートを取外します。
※タンク下の洗浄管取付ナットと平ナットは外してください。

4.本品のオーバーフロー管にロータンク下パッキンのみ取付け、タンク底の穴にはめ込み、ボールタップの浮玉の作動にさしつかえない位置に合わせてからタンクの下部より平ナットを締付けます。

5.洗浄管に洗浄管取付ナットをはめ、次にスリップパッキンとゴムパッキンをはめ込み、締付けます。

6.ゴムフロートのくさりをレバーに取付けます。
※くさりはゴムフロートが閉じた時1～2環程度たるむぐらいに調節してください。

7.止水栓を開いて水を流し、水もれがないか確認します。
※オーバーフロー管の長さはタンクにより多少異なりますので使用中のものと長さを合わせて切ってください。

株式会社カクダイ
本社　〒550-0012 大阪市西区立売堀1-4-4
☎(06)6538-1124

M-F1104B
0313SG