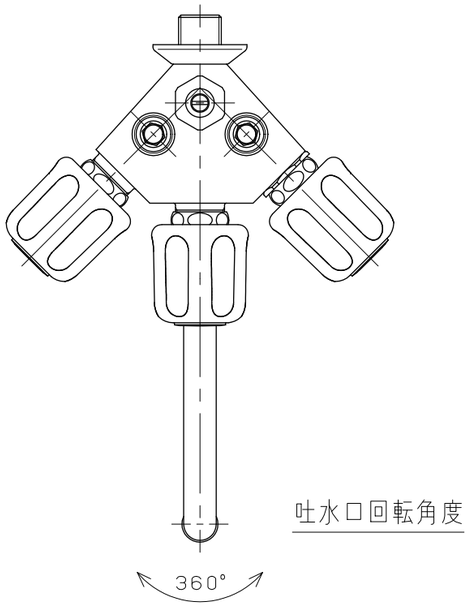

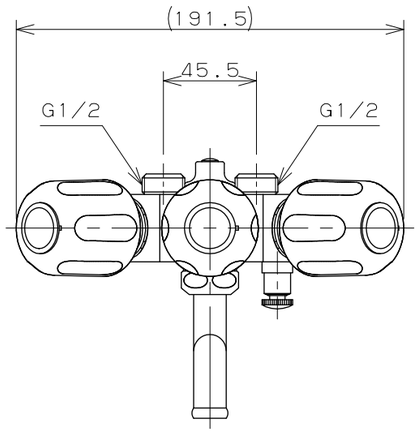

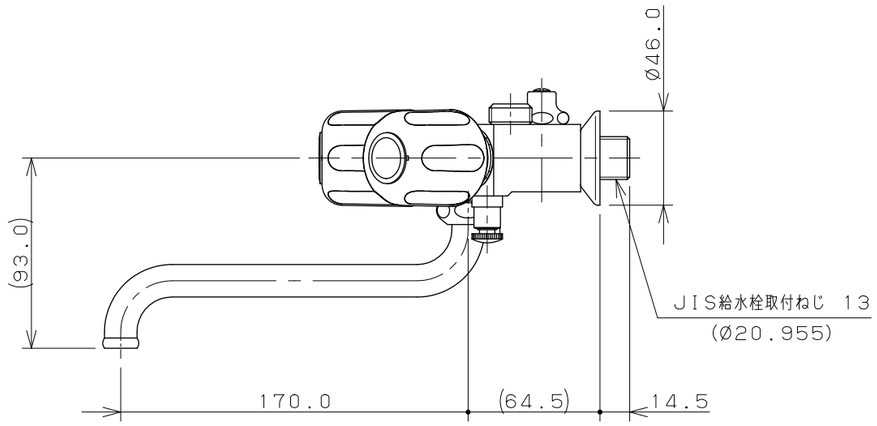

注：（ ）内寸法は参考寸法である。

	単位mm	尺度	1/3	製図	検図	承認	品番 7200
KAKUDAI				登村	中本	生嶋	品名 ソーラー混合自在栓
				2017年02月02日 作成			

A3