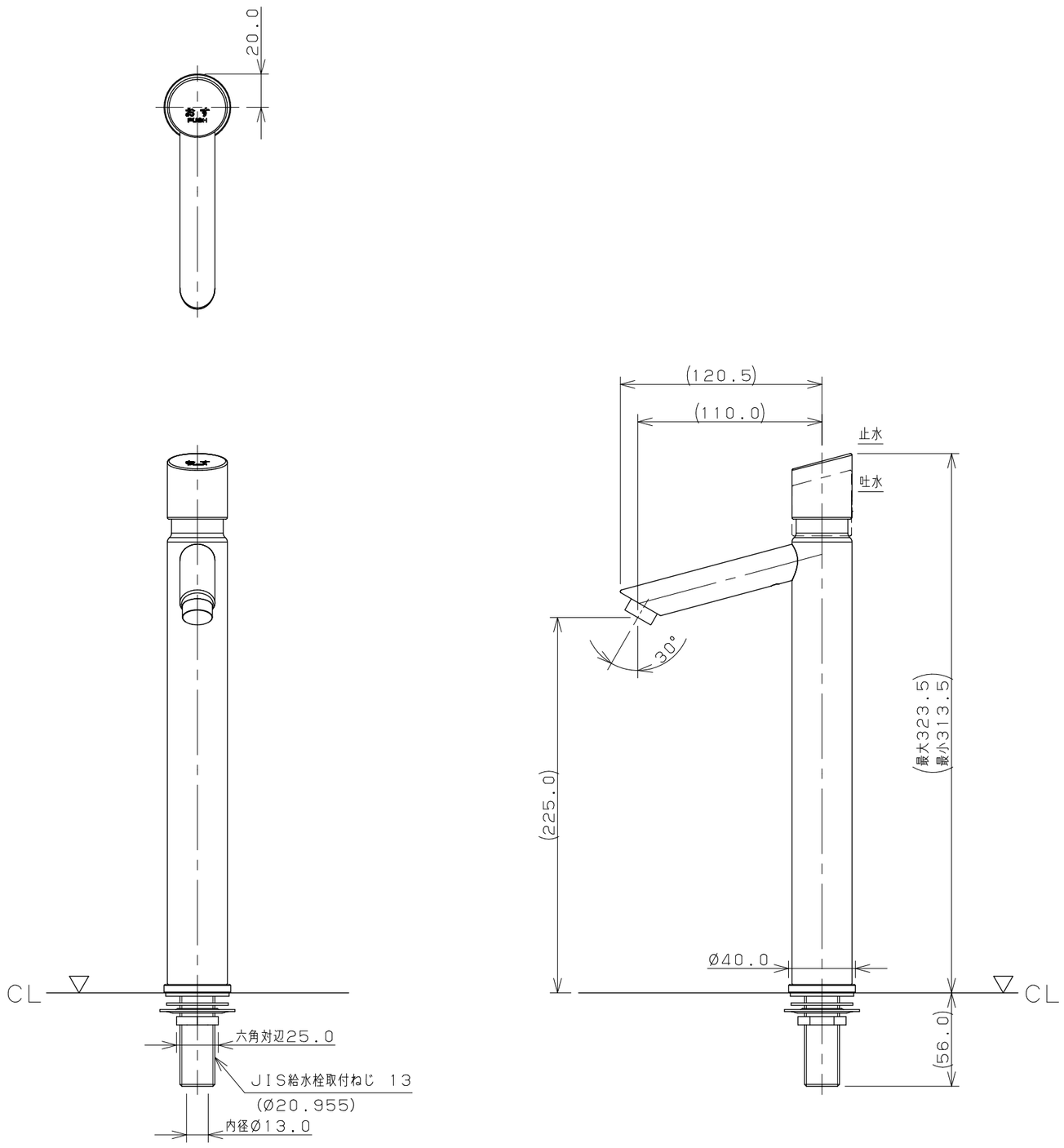

※1 ( ) 内寸法は参考寸法である。
※2 止水栓を必ず設置すること。

単位mm	尺度 1/3	製図	検図	承認	品番	716-314-BP
KAKUDAI		岩藤	山田	祝	品名	自閉立水栓 (スーパートール・ブロンズ)
		2021年06月16日 作成				

A3