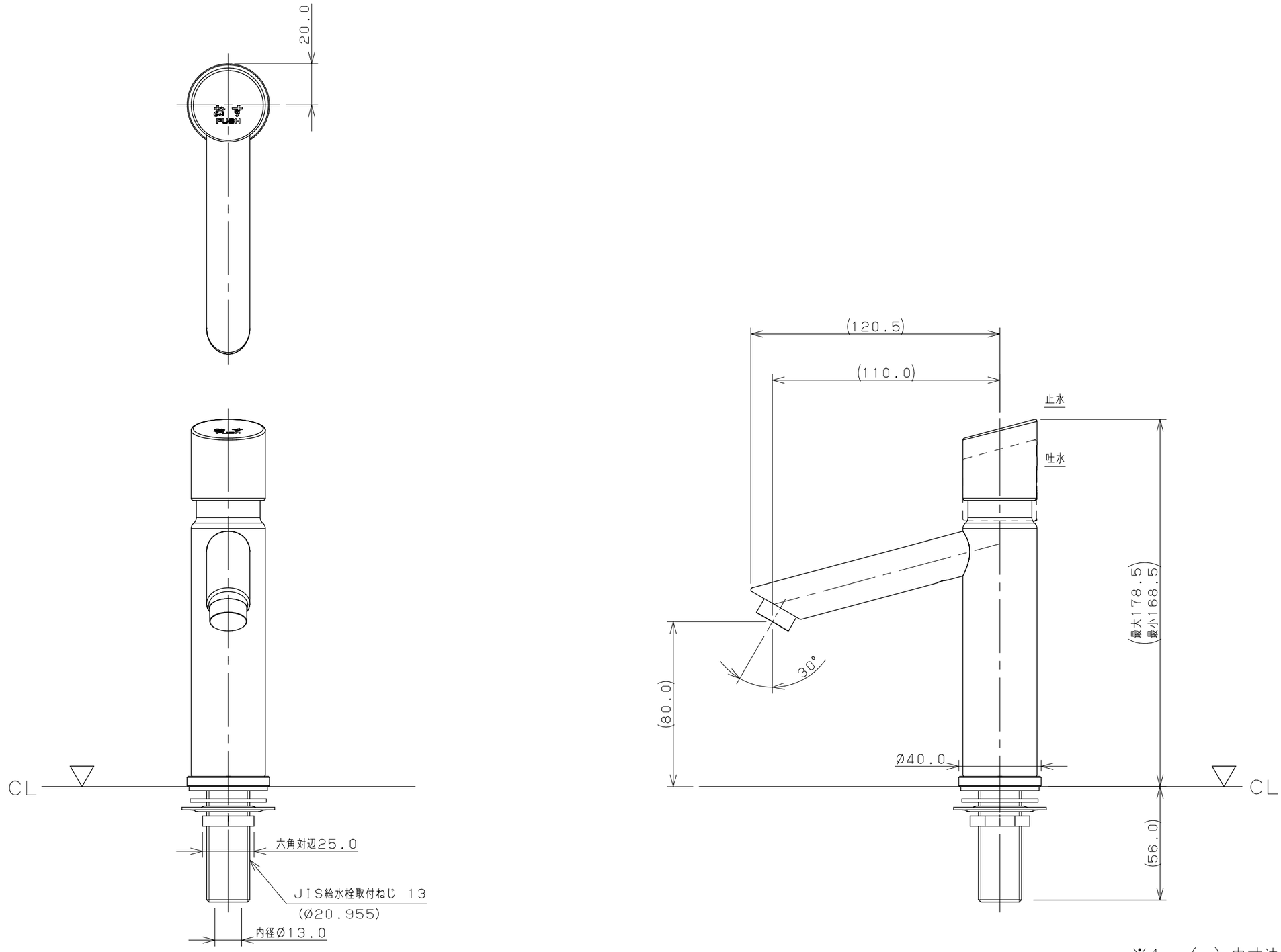

※1 ( ) 内寸法は参考寸法である。
※2 止水栓を必ず設置すること。

	単位mm	尺度	1/2	製図	検図	承認	品番 716-312-D
KAKUDAI				岩藤	山田	祝	品名 自閉立水栓（マットブラック）
				2021年06月16日 作成			

A3